2024...

incanti®
tales of light

incanti®...

tales of light

CERTIFIED IQNet MANAGEMENT SYSTEM
ISO 9001
Certificat Nr.6501

www.incanti.ro

Incanti è il racconto di come la luce, incontri materiali di pregio espressi in eleganti forme senza tempo .
Tradizione e contemporaneità unite per trasmettere qualità e prestigio nell'illuminare sapientemente i tuoi spazi.
Incanti 2024 è passione, sapienza costruttiva e qualità, un storia iniziata nel 2013 all'interno di Redo Group un brand affermato nel mondo del lighting ed in continua espansione, in grado di fornire tutto supporto professionale e distributivo necessario per aggiungere nuovi avvincenti capitoli alla storia di Incanti, ancora tutta da scoprire.

Incanti è il racconto di come la luce, incontri materiali di pregio espressi in eleganti forme senza tempo .
Tradizione e contemporaneità unite per trasmettere qualità e prestigio nell'illuminare sapientemente i tuoi spazi.
Incanti 2024 è passione, sapienza costruttiva e qualità, un storia iniziata nel 2013 all'interno di Redo Group un brand affermato nel mondo del lighting ed in continua espansione, in grado di fornire tutto supporto professionale e distributivo necessario per aggiungere nuovi avvincenti capitoli alla storia di Incanti, ancora tutta da scoprire.

Incanti è il racconto di come la luce, incontri materiali di pregio espressi in eleganti forme senza tempo .
Tradizione e contemporaneità unite per trasmettere qualità e prestigio nell'illuminare sapientemente i tuoi spazi.
Incanti 2024 è passione, sapienza costruttiva e qualità, un storia iniziata nel 2013 all'interno di Redo Group un brand affermato nel mondo del lighting ed in continua espansione, in grado di fornire tutto supporto professionale e distributivo necessario per aggiungere nuovi avvincenti capitoli alla storia di Incanti, ancora tutta da scoprire.

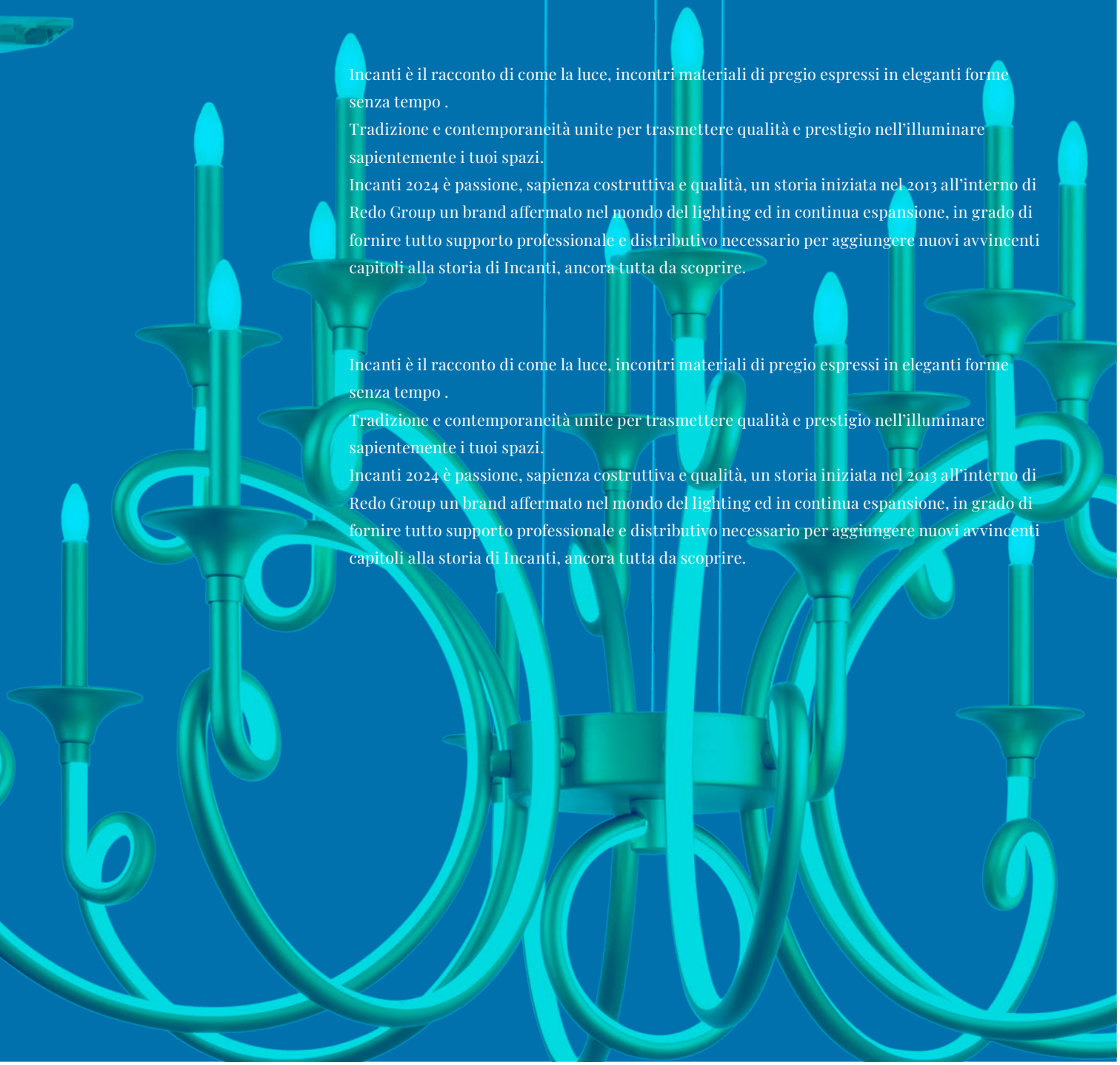

Family index

Akala	14
Apua	118
Chateau	40
Circe	56
Elisir	48
Elizee	62
Galea	78
Genesi	32
Konig	70
Lea	98
Lena	88
Oblige	8
Perpetuo	116
Poseido	112
Vanesia	24

Suspension/Suspensie/Sospensione

Wall Lamp/Aplica/Applique

Ceiling Lamp/Plafoniera/Plafoniera

Table Lamp/Veioza/Lampada da tavolo

Floor Lamp/Lampadar/Piantana

Akala

14

Apua

122

Circe

60

Chateau 44

Elisir 52

Elizee 66

Genesi 36

Family index

Galea 82

Konig 74

Lea 102

Lena 92

Oblige 8

Perpetuo 120

Poseido 116

Vanesia 24

Oblige

IOB PM+L 11

Oblige

IOB PS+M 11

IOB PM+L 11

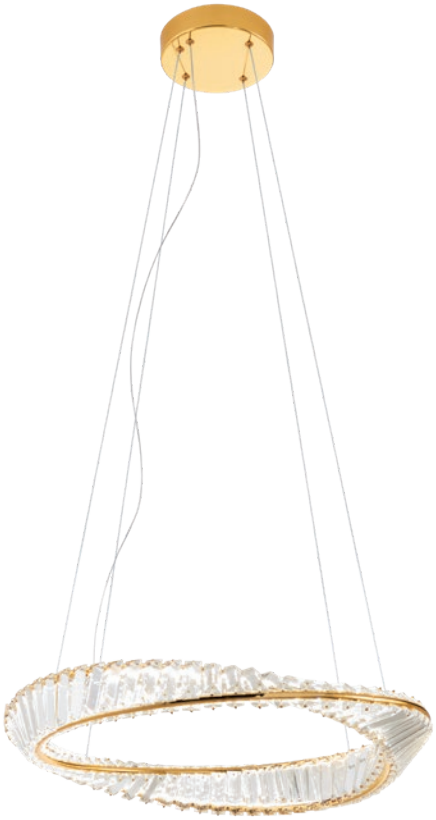

IOB PL 11

IOB PXL 11

Oblige

Light fixtures for interior equipped with SMD LEDs, structure of gold plated metal with crystal decorations.

Corpuri de iluminat pentru interior echipate cu LED-uri SMD, structură din metal aurit și decorațiuni din cristal.

Apparecchi per interni equipaggiati con LED SMD, struttura in metalo dorato e decorazioni in cristallo.

Светильники для внутреннего освещения, оснащенные светодиодами SMD, с металлической структурой, окрашенной в золотистый цвет, и декоративными хрустальными элементами.

Beltéri lámpa testek , SMD LED-el szerelve , arany fém szerkezet , kristály diszítéssel.

Осветителни тела за интериор, оборудвани с LED-ове SMD, структура от позлатен метал и кристални декорации.

Interiérové svietidlá vybavené SMD LED, štruktúra z pozláteného kovu s kryštáľovými dekoráciami.

IOB W 11

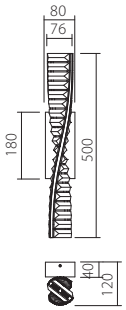

Art.
IOB W 11

LED type	SMD LED 2835 222 pcs x 0,07W
Power	17W
Input	220-240V, 50/60Hz
Color temperature	CCT 3000K/4000K/6000K
Luminous flux LED	2040 lm
Luminous flux system	1310 lm
CRI	90
3 step dimming	3 STEP DIMMER

CE IP20

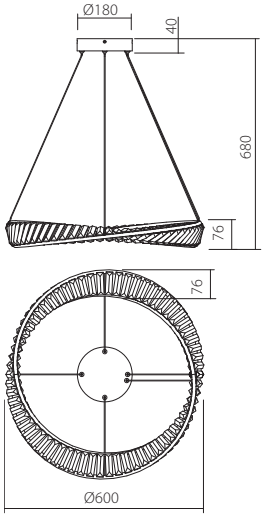

Art.
IOB PM 11

LED type	SMD LED 2835 418 pcs x 0,07W
Power	31W
Input	220-240V, 50/60Hz
Color temperature	CCT 3000K/4000K/6000K
Luminous flux LED	3720 lm
Luminous flux system	2418 lm
CRI	90
3 step dimming	3 STEP DIMMER

CE IP20

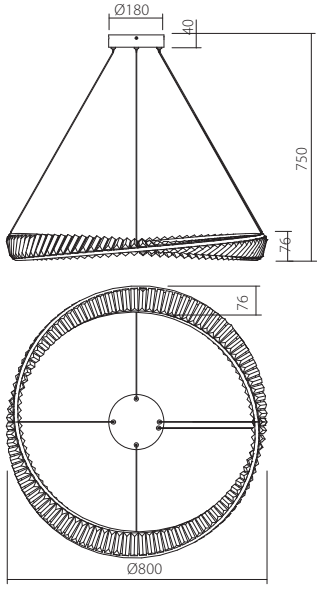

Art.
IOB PL 11

LED type	SMD LED 2835 558 pcs x 0,07W
Power	42W
Input	220-240V, 50/60Hz
Color temperature	CCT 3000K/4000K/6000K
Luminous flux LED	5040 lm
Luminous flux system	3326 lm
CRI	90
3 step dimming	3 STEP DIMMER

CE IP20

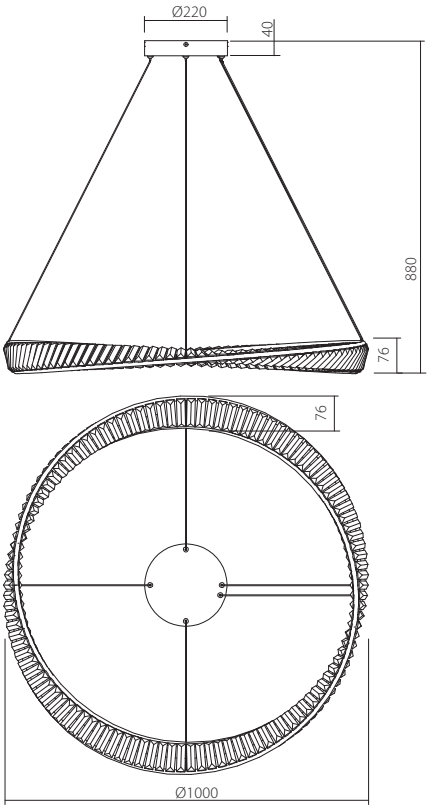

Art.
IOB PXL 11

LED type	SMD LED 2835 697 pcs x 0,07W
Power	52W
Input	220-240V, 50/60Hz
Color temperature	CCT 3000K/4000K/6000K
Luminous flux LED	6240 lm
Luminous flux system	4118 lm
CRI	90
3 step dimming	3 STEP DIMMER

CE IP20

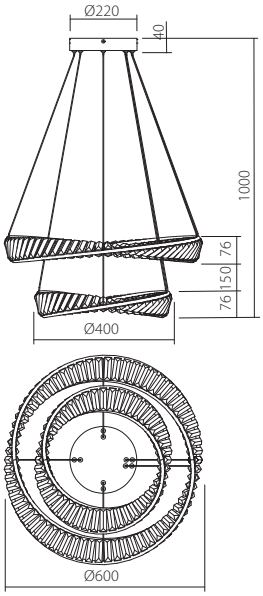

Art.
IOB PS+M 11

LED type	SMD LED 2835 697 pcs x 0,07W
Power	50W
Input	220-240V, 50/60Hz
Color temperature	CCT 3000K/4000K/6000K
Luminous flux LED	6000 lm
Luminous flux system	3900 lm
CRI	90
3 step dimming	3 STEP DIMMER

CE IP20

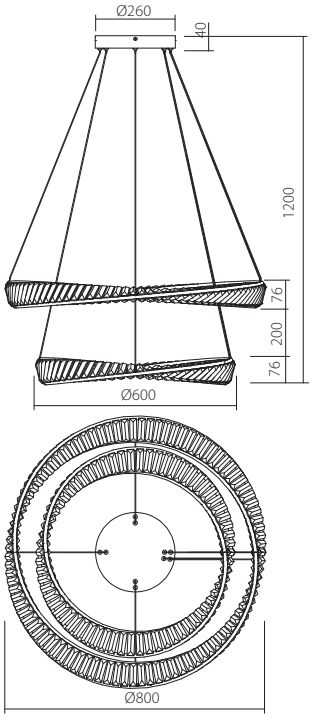

Art.
IOB PM+L 11

LED type	SMD LED 2835 1976 pcs x 0,03W
Power	73W
Input	220-240V, 50/60Hz
Color temperature	CCT 3000K/4000K/6000K
Luminous flux LED	8760 lm
Luminous flux system	5606 lm
CRI	90
3 step dimming	3 STEP DIMMER

CE IP20

Akala

IAK PR M-L-XL

Akala

IAK PR S+M

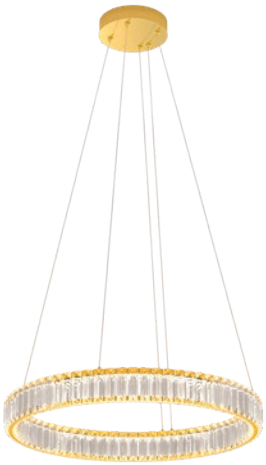

IAK PR M

IAK PR L

IAK PR M+L

IAK PR M+L+XL

IAK PP

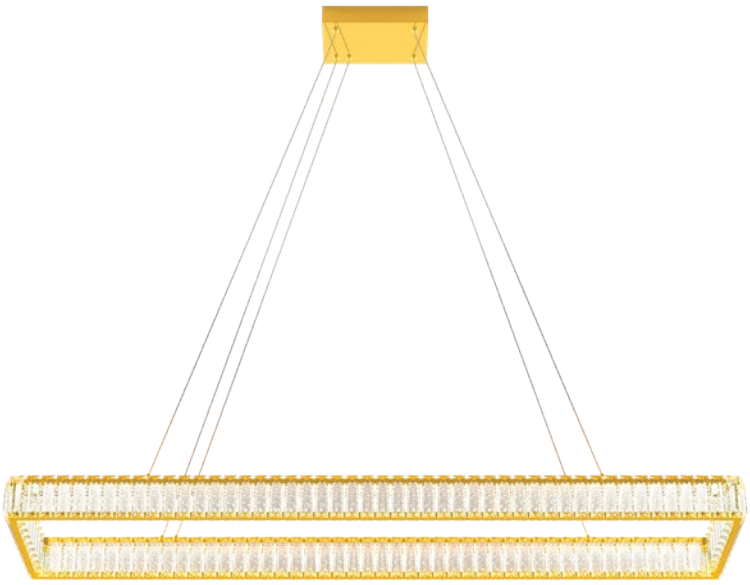

IAK PP

IAK CR S+L

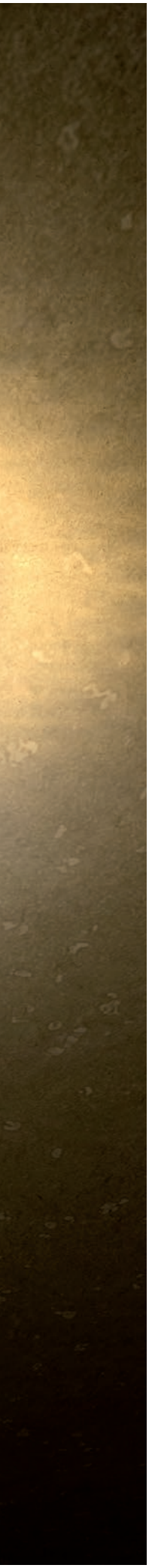

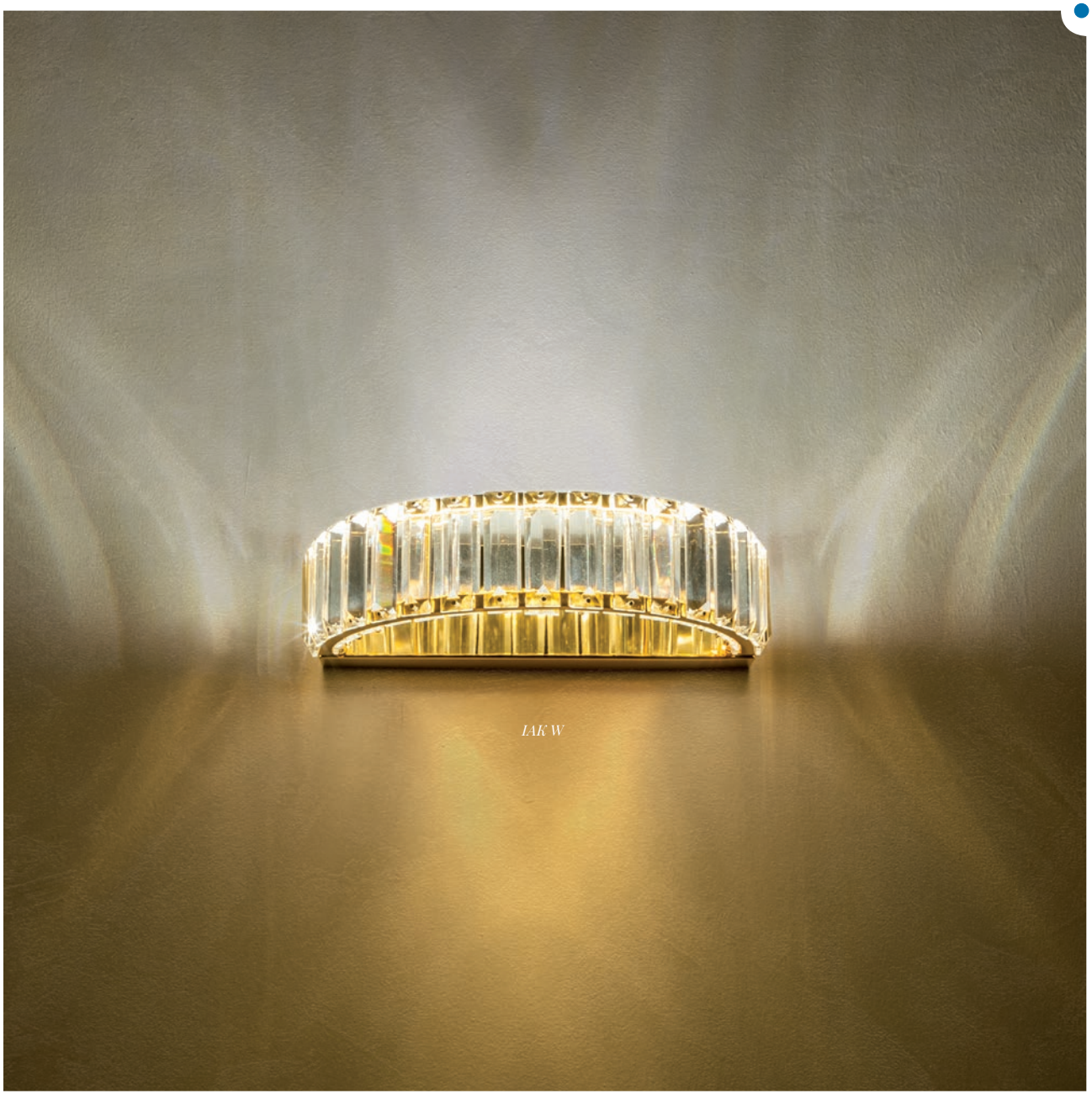

IAK W

IAK W

Akala

Collection of indoor lamps equipped with SMD LEDs, structure of gold plated metal, with crystal decorations.

Serie de lămpi pentru interior echipate cu LED-uri SMD, structură din metal aurit și decorațiuni din cristal.

Collezione di lampade per interni equipaggiate con LED SMD, struttura in metallo dorato e decorazioni in cristallo.

Серия интерьерных светильников, оснащенных светодиодами SMD, металлическая конструкция отделанная под золото и украшения из хрусталя.

Beltéri lámpatestek, SMD LED-el szerelve, aranyozott fém szerkezet kristály diszítéssel.

Колекция от лампи за употреба в закрити пространства, оборудвани със SMD светодиоди, структура от метал в златист финиш с кристални декорации.

Séria interiérových svietidiel vybavených LED diódami SMD, kovová štruktúra v pozlátenej farbe s kryštálovými ozdobami.

WALL LAMP LAMP/APLICE//APPLIQUE

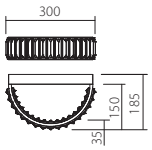

Art.
IAK W

LED type	SMD LED 2835 157 pcs x 0,09W
Power	15W
Input	220-240V, 50/60Hz
Color temperature	3000K
Luminous flux LED	2400 lm
Luminous flux system	1200 lm
CRI	90
Dimmable (3 step)	3 STEP DIMMER

IP20

CEILING LAMPS/PLAFONIERE/PLAFONIERE

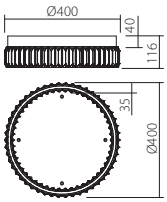

Art.
IAK CR M

LED type	SMD LED 2835 210 pcs x 0,11W
Power	23W
Input	220-240V, 50/60Hz
Color temperature	3000K
Luminous flux LED	3034 lm
Luminous flux system	1800 lm
CRI	90
Dimmable (3 step)	3 STEP DIMMER

IP20

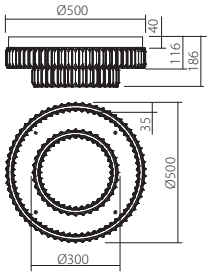

Art.
IAK CR S+L

LED type	SMD LED 2835 419 pcs x 0,11W
Power	49W
Input	220-240V, 50/60Hz
Color temperature	3000K
Luminous flux LED	5968 lm
Luminous flux system	3920 lm
CRI	90
Dimmable (3 step)	3 STEP DIMMER

IP20

SUSPENSIONS/SUSPENSIE/SOSPENSIONI

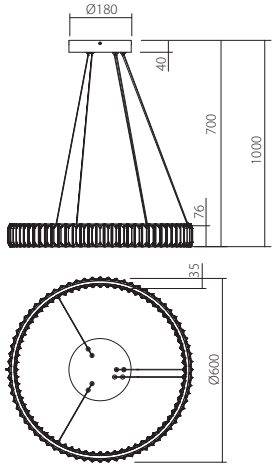

Art.
IAK PR M

LED type	SMD LED 2835 316 pcs x 0,11W
Power	35W
Input	220-240V, 50/60Hz
Color temperature	3000K
Luminous flux LED	4644 lm
Luminous flux system	2800 lm
CRI	90
Dimmable (3 step)	3 STEP DIMMER

IP20

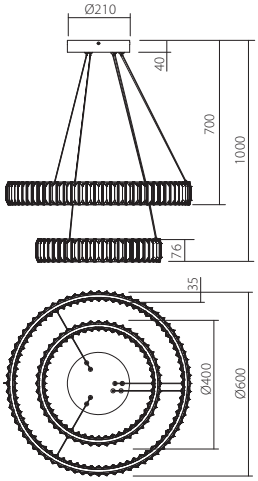

Art.
IAK PR S+M

LED type	SMD LED 2835 527 pcs x 0,11W
Power	58W
Input	220-240V, 50/60Hz
Color temperature	3000K
Luminous flux LED	7404 lm
Luminous flux system	4524 lm
CRI	90
Dimmable (3 step)	3 STEP DIMMER

IP20

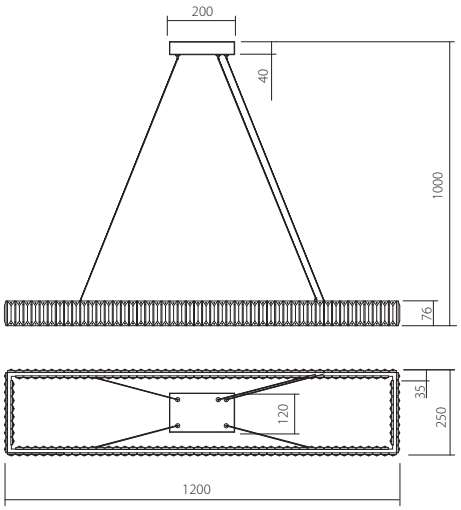

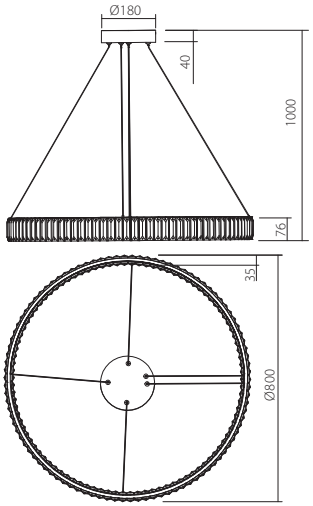

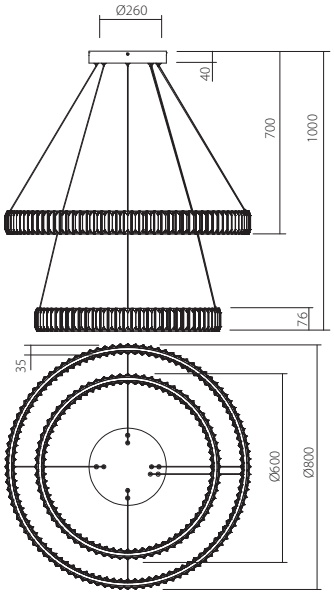

Art.

IAK PP

LED type	SMD LED 2835 487 pcs x 0,12W
Power	60W
Input	220-240V, 50/60Hz
Color temperature	3000K
Luminous flux LED	7200 lm
Luminous flux system	4560 lm
CRI	90
Dimmable (3 step)	3 STEP DIMMER

CE IP20

Art.

IAK PR L

LED type	SMD LED 2835 422 pcs x 0,11W
Power	49W
Input	220-240V, 50/60Hz
Color temperature	3000K
Luminous flux LED	5968 lm
Luminous flux system	3626 lm
CRI	90
Dimmable (3 step)	3 STEP DIMMER

CE IP20

Art.

IAK PR M+L

LED type	SMD LED 2835 738 pcs x 0,11W
Power	84W
Input	220-240V, 50/60Hz
Color temperature	3000K
Luminous flux LED	10612 lm
Luminous flux system	6142 lm
CRI	90
Dimmable (3 step)	3 STEP DIMMER

CE IP20

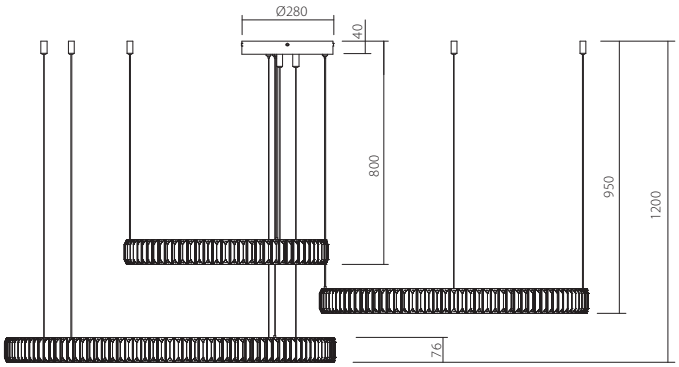

Art.

IAK PR M+L+XL

LED type	SMD LED 2835 1266 pcs x 0,11W
Power	142W
Input	220-240V, 50/60Hz
Color temperature	3000K
Luminous flux LED	17444 lm
Luminous flux system	11076 lm
CRI	90
Dimmable (3 step)	3 STEP DIMMER

CE IP20

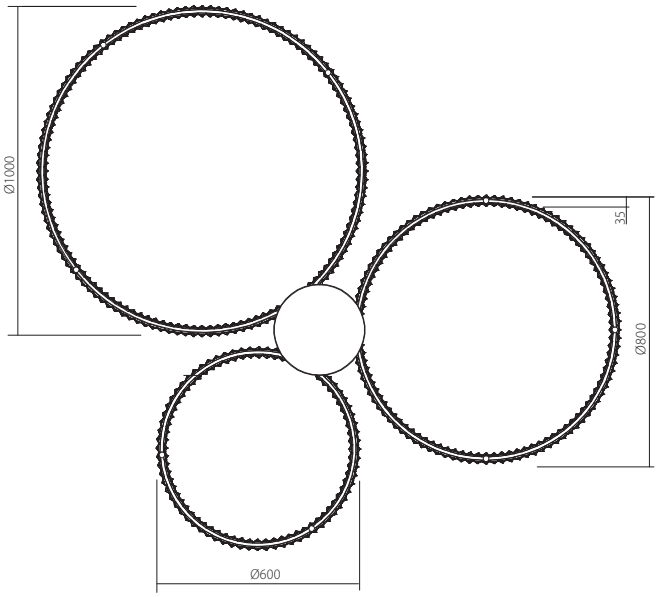

Vanesia

IVA PR XL 11
IVA W 11

Vanesia

IVA PR XL 11

IVA PR S+M 11

IVA PR L 11

IVA PR M+L 11

Vanesia

IVA CR S 11

IVA W 11

IVA W 11

Vanesia

IVA T 11

IVA W 11

IVA F 11

Vanesia

Light fixtures for indoor equipped with SMD LEDs, with the possibility of selecting the color temperature of the light and dimming in 3 steps from the switch, metal and aluminum structure painted in brushed gold, crystal decorations.

Corpuri de iluminat pentru interior echipate cu LED-uri SMD, cu posibilitate de selectare a temperaturii de culoare a luminii și dimare în 3 pași din întrerupător, structură din metal și aluminiu vopsită auriu periat, decorațiuni din cristal.

Apparecchi per interni dotati di LED SMD con temperatura colore della luce selezionabile, dimmerazione in 3 step da interruttore, struttura in metallo e alluminio verniciato oro spazzolato, decori in cristallo.

Светильники для внутреннего освещения, оснащенные светодиодами SMD, с возможностью изменения цветовой температуры света и 3-ступенчатой регулировкой яркости от переключателя, металлической и алюминиевой структурой, окрашенной в крацованный золотистый цвет, и хрустальными элементами.

Beltéri lámpa testek , SMD LED-el szerelve , színhőmérséklet állítási lehetőség , három lépésben dimmelhető a kapcsolóval , fésült arany alumínium és fém szerkezet , kristály diszítéssel.

Осветителни тела за интериор, оборудвани с LED-ове SMD, с възможност за избор на цветова температура на светлината и 3-степенен димер от превключвателя, метална и алуминиева структура боядисана в перлено златисто, кристални декорации.

Interiérové svietidlá vybavené SMD LED diódami, s možnosťou voľby teploty farby svetla a stmievania v 3 krokoch od vypínača, kovová a hliníková konštrukcia lakovaná brúseným zlatom, kryštálové dekorácie.

WALL LAMP/APLICĂ/APPLIQUE

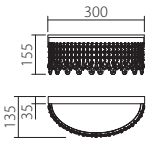

Art.

IVA W 11

LED type	SMD LED 2835 117 pcs x 0,05W
Power	6,5W
Input	220-240V, 50/60Hz
Color temperature	CCT 3000/4000/6000K
Luminous flux LED	790 lm
Luminous flux system	460 lm
CRI	90
Not Dimmable	

IP20

CEILING LAMP/PLAFONIERĂ/PLAFONIERA

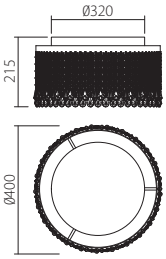

Art.

IVA CR S 11

LED type	SMD LED 2835 244 pcs x 0,11W
Power	28W
Input	220-240V, 50/60Hz
Color temperature	CCT 3000/4000/6000K
Luminous flux LED	3300 lm
Luminous flux system	2200 lm
CRI	90
Dimmable (3 step)	

IP20

TABLE LAMP/VEIOZĂ/LAMPADA DA TAVOLO

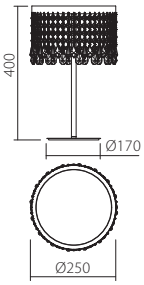

Art.

IVA T 11

LED type	SMD LED 2835 90 pcs x 0,13W
Power	12W
Input	220-240V, 50/60Hz
Color temperature	CCT 3000K
Luminous flux LED	1400 lm
Luminous flux system	840 lm
CRI	90
Dimmable	

IP20

FLOOR LAMP/LAMPADAR/PIANTANA

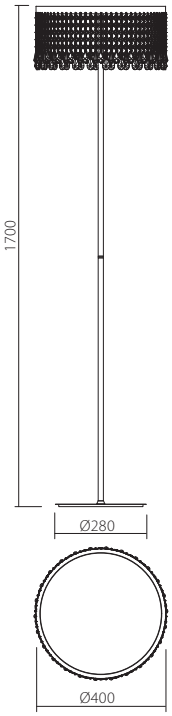

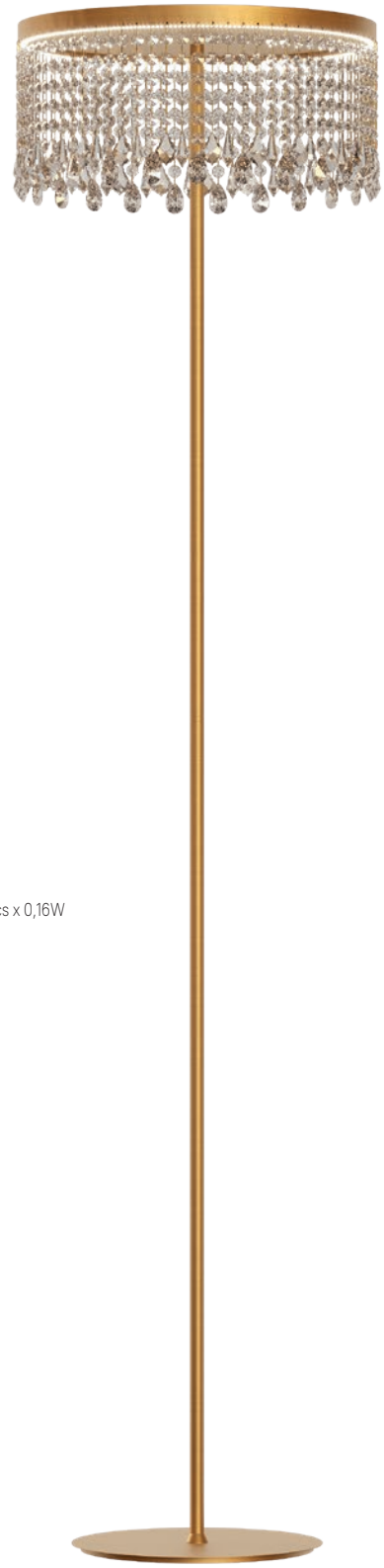

Art.

IVA F 11

LED type	SMD LED 2835 146 pcs x 0,16W
Power	23W
Input	220-240V, 50/60Hz
Color temperature	CCT 3000K
Luminous flux LED	2800 lm
Luminous flux system	1680 lm
CRI	90
Dimmable	

IP20

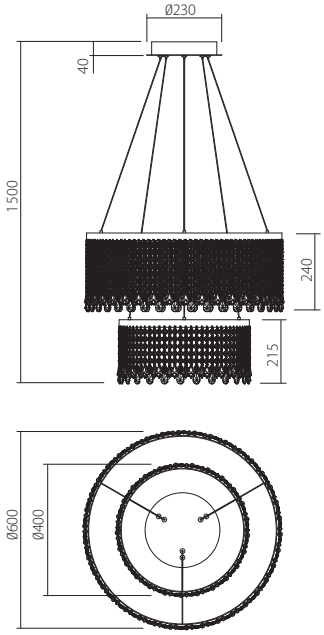

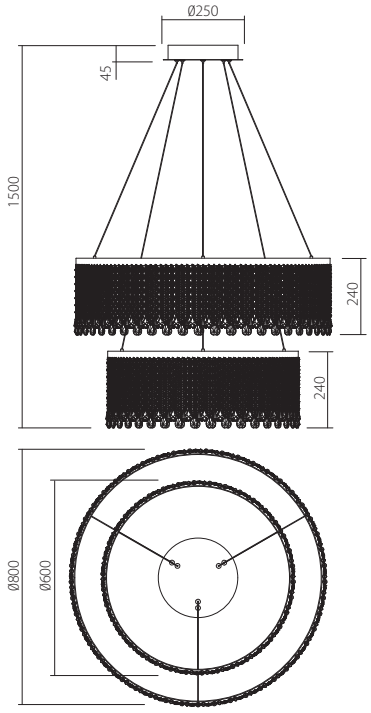

Art.

IVA PR S+M 11

LED type	SMD LED 2835 616 pcs x 0,09W
Power	60W
Input	220-240V, 50/60Hz
Color temperature	CCT 3000/4000/6000K
Luminous flux LED	7200 lm
Luminous flux system	4320 lm
CRI	90
Dimmable (3 step)	3 STEP DIMMER

CE IP20

Art.

IVA PR M+L 11

LED type	SMD LED 2835 868 pcs x 0,08W
Power	72W
Input	220-240V, 50/60Hz
Color temperature	CCT 3000/4000/6000K
Luminous flux LED	8600 lm
Luminous flux system	5160 lm
CRI	90
Dimmable (3 step)	3 STEP DIMMER

CE IP20

SUSPENSIONS/SUSPENSIE/SOSPENSIONI

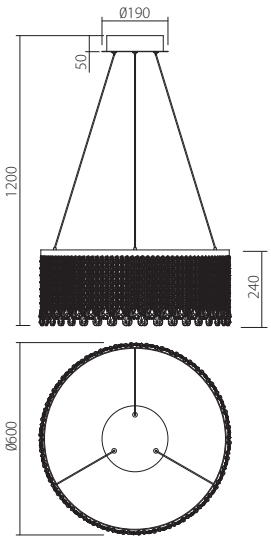

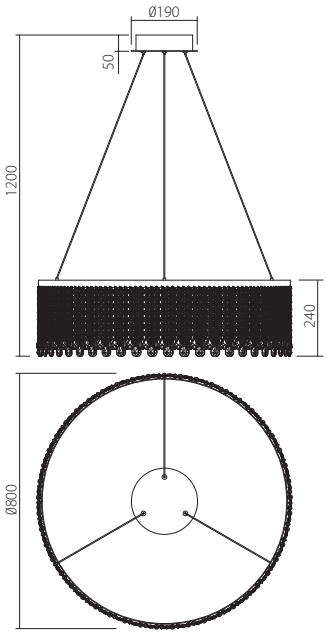

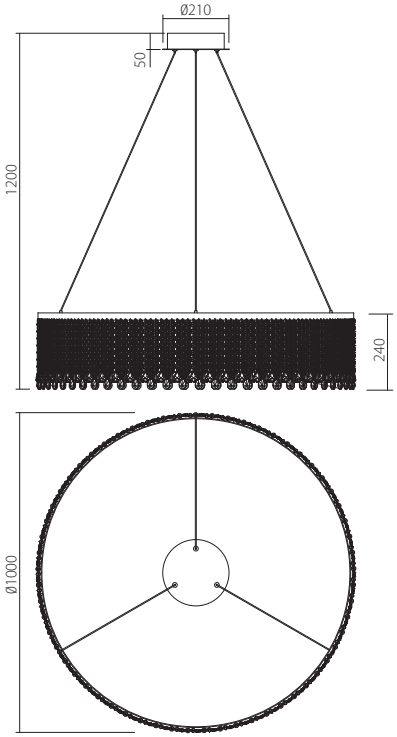

Art.
IVA PR M 11

LED type	SMD LED 2835 372 pcs x 0,10W
Power	40W
Input	220-240V, 50/60Hz
Color temperature	CCT 3000/4000/6000K
Luminous flux LED	4800 lm
Luminous flux system	3100 lm
CRI	90
Dimmable (3 step)	3 STEP DIMMER

CE IP20

Art.
IVA PR L 11

LED type	SMD LED 2835 496 pcs x 0,09W
Power	47W
Input	220-240V, 50/60Hz
Color temperature	CCT 3000/4000/6000K
Luminous flux LED	5800 lm
Luminous flux system	3100 lm
CRI	90
Dimmable (3 step)	3 STEP DIMMER

CE IP20

Art.
IVA PR XL 11

LED type	SMD LED 2835 624 pcs x 0,09W
Power	57W
Input	220-240V, 50/60Hz
Color temperature	CCT 3000/4000/6000K
Luminous flux LED	7100 lm
Luminous flux system	4400 lm
CRI	90
Dimmable (3 step)	3 STEP DIMMER

CE IP20

Genesi

IGN P9 10 50

Genesi

IGN P8 11 50

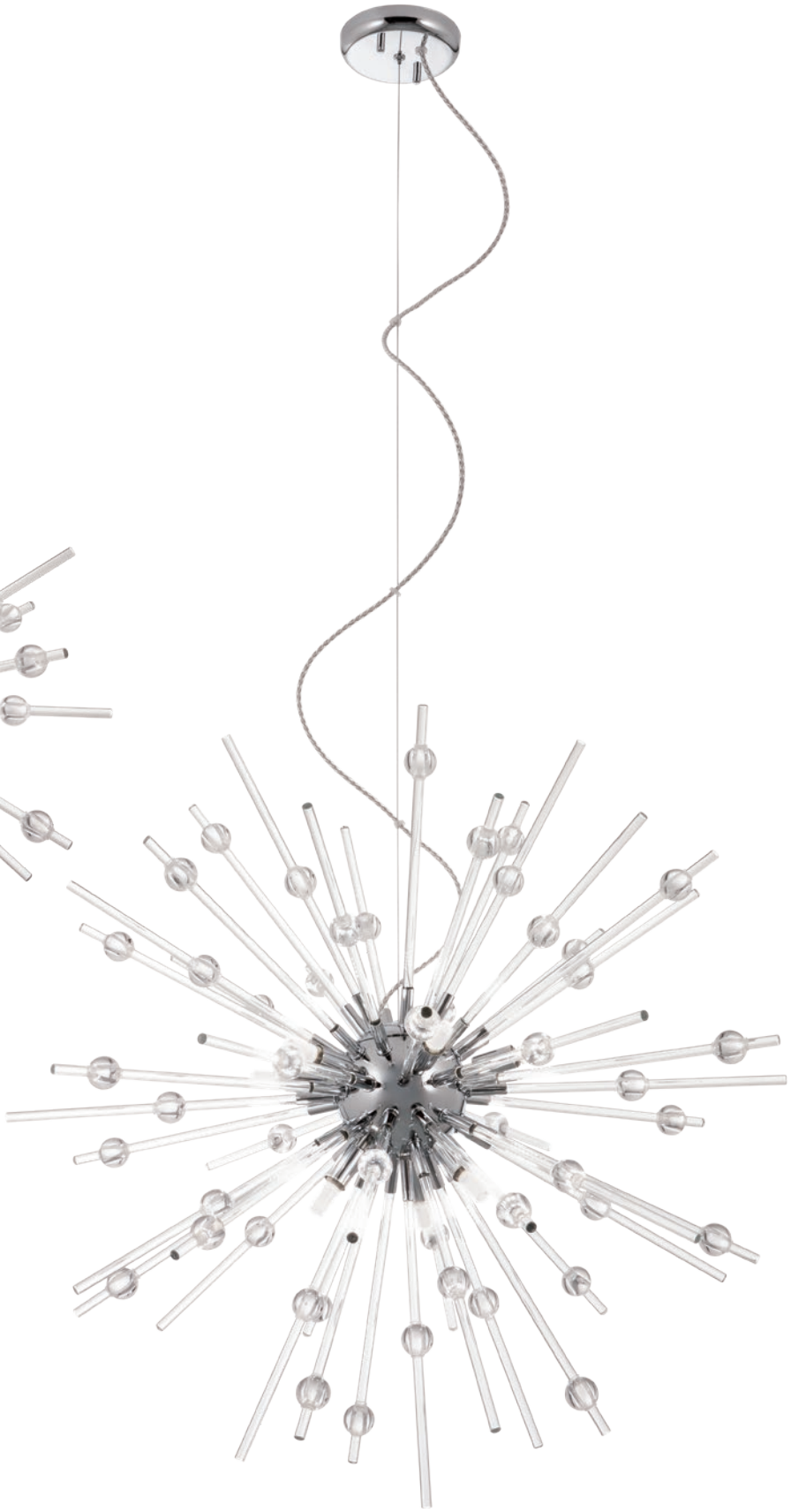

IGN P9 10 50

IGN CL6 11 50

IGN CL6 10 50

Genesi

IGN CL6 10 50

Genesi

Collection of lamps for interior, structure of chromed metal or with matt gold finish, transparent glass arms and transparent acrylic decorative spheres.

Colecție de lămpi pentru interior, structură din metal cromat sau finisat auriu mat, brațe din sticlă transparentă și sfere decorative din acril transparent.

Collezione di lampade per interni, struttura in metallo cromato o con finitura oro opaco, bracci in vetro trasparente con sfere decorative in acrilico trasparente.

Коллекция светильников для интерьера, структура из металла покрытого хромом или матовым золотом, прозрачные стеклянные рожки и прозрачные акриловые декоративные шары.

Beltéri lámpa család, króm vagy matt arany fémszerkezet, áttetsző üveg karokkal és áttetsző akril üveggömb díszítéssel.

Колекция интериорни осветителни тела, корпус от хромиранметал или покритие с цвят матирано злато, рамене от прозрачно стъкло и прозрачни декоративни сфери от акрил.

Séria interiérových svietidiel, kovová chrómová štruktúra alebo matná zlatá štruktúra, priehľadné sklenené ramená a priehľadné akrylové dekoratívne gule.

SUSPENSIONS/SUSPENSII/SOSPENSIONI

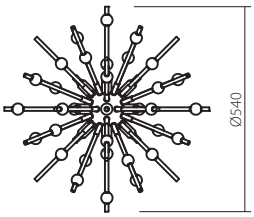

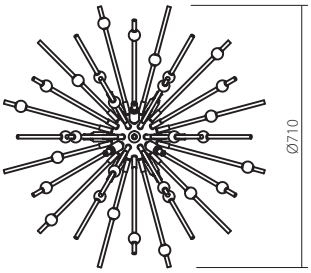

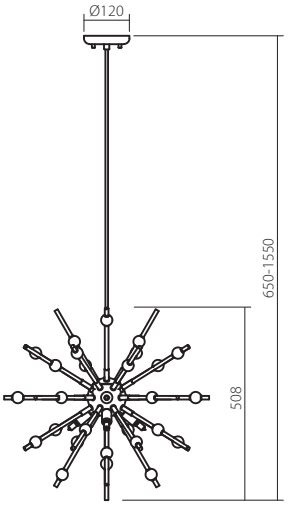

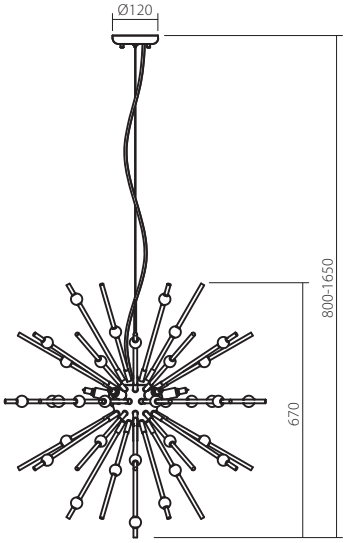

Finishing	Art
	IGN P8 10 50
	IGN P8 11 50
Lampholder	G9
Power	8 x max. 28W
Input	230V, 50Hz

IP20

Finishing	Art
	IGN P9 10 50
	IGN P9 11 50
Lampholder	G9
Power	9 x max. 28W
Input	230V, 50Hz

IP20

CEILING LAMP/ PLAFONIERĂ/PLAFONIERA

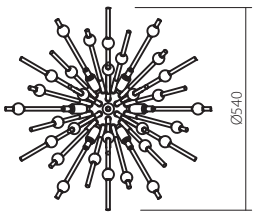

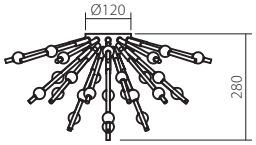

Finishing	Art
	IGN CL6 10 50
	IGN CL6 11 50
Lampholder	G9
Power	6 x max. 28W
Input	230V, 50Hz

IP20

Chateau

ICH C16 22

Chateau

ICH C12 11

ICH C16 22

Chateau

ICH W2 11

ICH W2 22

ICH T2 11

Chateau

Light fixtures for interior equipped with SMD LEDs, structure of aluminum and metal painted in matt gold or matt black, diffuser of opal white silicone for arms and PMMA for ornamental circuits.

Corpuri de iluminat pentru interior echipate cu LED-uri SMD, structură din aluminiu și metal vopsită auriu mat sau negru mat, dispersor din silicon alb opal pentru brațe și PMMA pentru circuitele ornamentale.

Apparecchi per interni equipaggiati con SMD LED, struttura in alluminio e metallo verniciati oro opaco o nero opaco, diffusori in silicone opalino bianco per bracci e in PMMA per circuiti ornamentali.

Светильники для внутреннего освещения, оснащенные светодиодами SMD, с металлической и алюминиевой структурой, окрашенной в матово-золотистый или матово-черный цвета, и рассеивателем с ручками из белого опалового силикона и декоративными элементами из ПММА.

Beltéri lámpa testek , SMD LED-el szerelve , matt arany vagy matt fekete alumínium és fém szerkezet , fehér szilikon diszperzór.

Осветителни тела за интериор, оборудвани с LED-ове SMD, структура от алуминий и метал боядисана в матово златисто или матово черно, опалов бял силиконов дифузер за рамената и PMMA за декоративните връзки.

Interiérové svietidlá vybavené SMD LED diódami, konštrukcia z hliníka a kovu lakovaná matnou zlatou alebo matnou čiernou farbou, difúzor z opálovo bieleho silikónu pre ramená a PMMA pre okrasné obvody.

ICH T2 22

ICH C16 11

WALL LAMP/APLICĂ/APPLIQUE

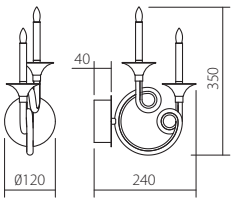

Finishing Art.

ICH W2 11
ICH W2 22

LED type	SMD LED 2835 140 pcs x 0,07W
Power	10W
Input	220-240V, 50/60Hz
Color temperature	3000K
Luminous flux LED	950 lm
Luminous flux system	570 lm
CRI	80
Not Dimmable	

IP20

TABLE LAMP/VEIOZĂ/LAMPADA DA TAVOLO

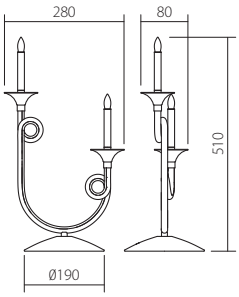

Finishing Art.

ICH T2 11
ICH T2 22

LED type	SMD LED 2835 168 pcs x 0,07W
Power	12W
Input	220-240V, 50/60Hz
Color temperature	3000K
Luminous flux LED	1200 lm
Luminous flux system	720 lm
CRI	80
Not Dimmable	

IP20

CHANDELIERS/CANDELABRU/LAMPADARI

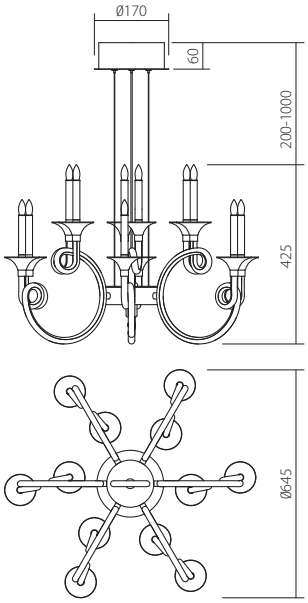

Finishing Art.

ICH C12 11
ICH C12 22

LED type	SMD LED 2835 966 pcs x 0,07W
Power	69W
Input	220-240V, 50/60Hz
Color temperature	3000K
Luminous flux LED	7600 lm
Luminous flux system	4560 lm
CRI	80
Not Dimmable	

IP20

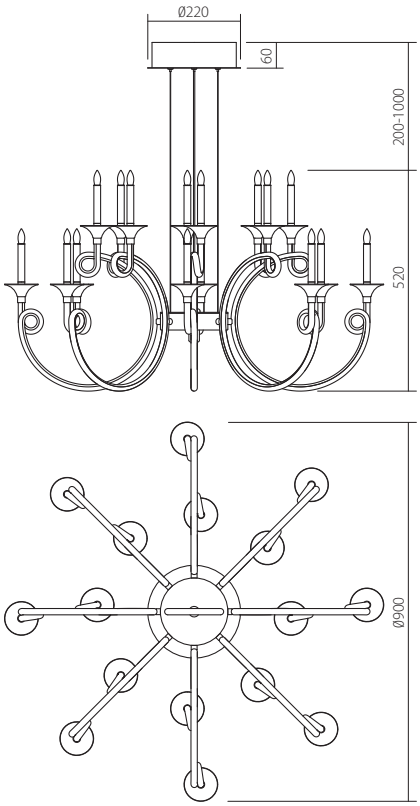

Finishing Art.

ICH C16 11
ICH C16 22

LED type	SMD LED 2835 1666 pcs x 0,07W
Power	119W
Input	100-240V, 50/60Hz
Color temperature	3000K
Luminous flux LED	13160 lm
Luminous flux system	7896 lm
CRI	80
Not Dimmable	

IP20

Elisir

IES C12 23 50

Elisir

IES C6 23 50

IES C8 23 50

IES C12 23 50

Elisir

IES W2 23 50

IES W2 23 50

IES W1 23 50

Elisir

Light fixtures for interior, metal structure finished in brass, with transparent glass decorative elements and crystal pendants.

Corpuri de iluminat pentru interior, structură din metal finisat alamă, cu elemente decorative din sticlă transparentă și pandative din cristal.

Apparecchi per interni, struttura in metallo finitura ottone con elementi decorativi in vetro trasparente e pendenti in cristallo.

Светильники для внутреннего освещения с металлической структурой, отделанной под латунь, декоративными элементами из прозрачного стекла и хрустальными подвесками.

Beltéri lámpa testek , sárga réz fém szerkezet , áttetsző üveg díszítő elemekkel és kristály díszekkel.

Осветителни тела за интериор, метална структура с покритие от месинг, с декоративни елементи от прозрачно стъкло и кристални висулки.

Svietidlá do interiéru, kovová konštrukcia s povrchovou úpravou z mosadze, s priehľadnými sklenenými ozdobnými prvkami a kryštáľovými príveskami

WALL LAMPS/APLICE/APPLIQUE

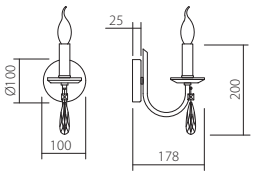

Art
IES W1 23 50

Lampholder	E14
Power	1 x max. 28W
Input	230V, 50Hz

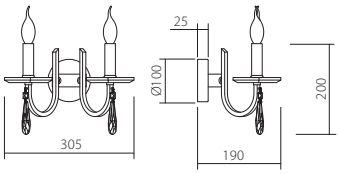

Art
IES W2 23 50

Lampholder	E14
Power	2 x max. 28W
Input	230V, 50Hz

CHANDELIERS/CANDELABRU/LAMPADARI

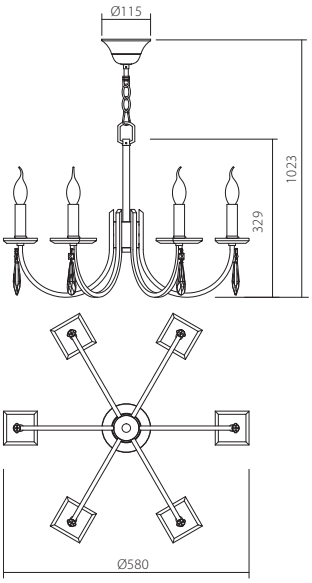

Art
IES C6 23 50

Lampholder	E14
Power	6 x max. 28W
Input	230V, 50Hz

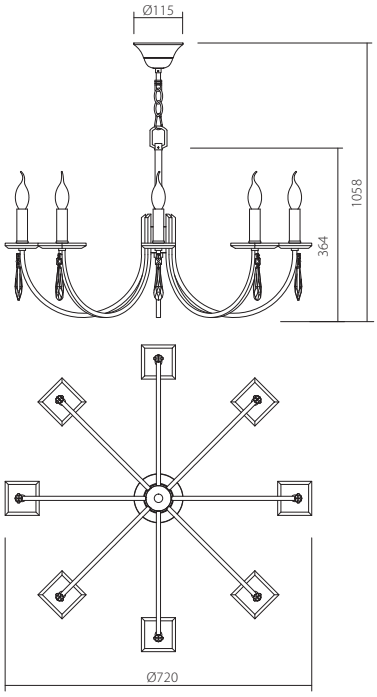

Art
IES C8 23 50

Lampholder	E14
Power	8 x max. 28W
Input	230V, 50Hz

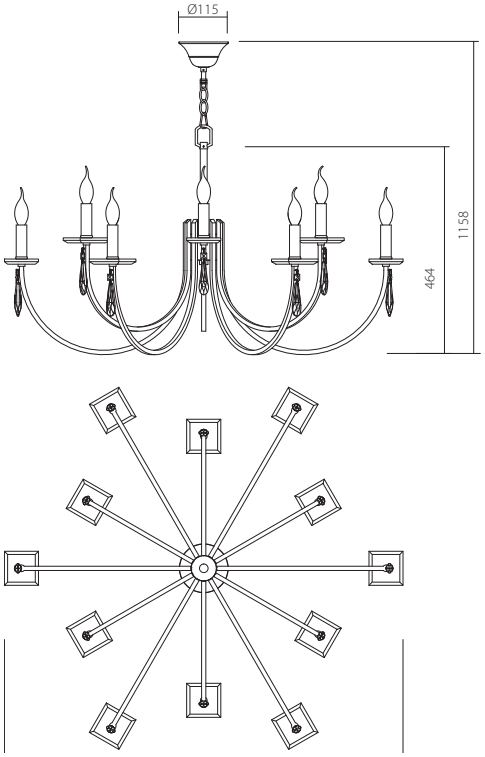

Art
IES C12 23 50

Lampholder	E14
Power	12 x max. 28W
Input	230V, 50Hz

Circe

ICI C12 23

Circe

ICI C12 01

ICI C8 23

ICI W2 23

Circe

Series of indoor lamps, metal structure painted in glossy white or with bronze finish.

Serie de lămpi pentru interior, structură metalică vopsită alb lucios sau cu finisaj bronz.

Collezione di lampade per interni, struttura in metallo verniciato bianco lucido o con finitura bronzo.

Серия светильников для интерьера, структура из металла, окрашенная в глянцевый белый или бронзовый цвет.

Beltéri lámpa család, fényes fehér vagy bronz fémszerkezet.

Серия интериорни осветителни тела, корпус от метал, боядисан в лъскаво бяло или бронз.

Séria interiérových svietidiel, kovová štruktúra lakovaná v bielej lesklej alebo v bronzovej farbe.

Bronze

White

ICI W2 01

CHANDELIER /CANDELABRU/LAMPADARI

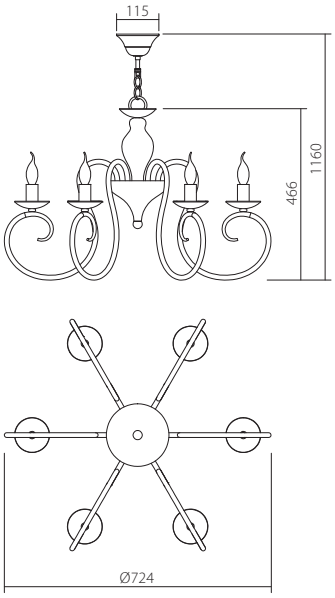

Finishing
Art.
ICI C6 23
ICI C6 01

Lampholder E14
Power 6 x max. 42W

IP20

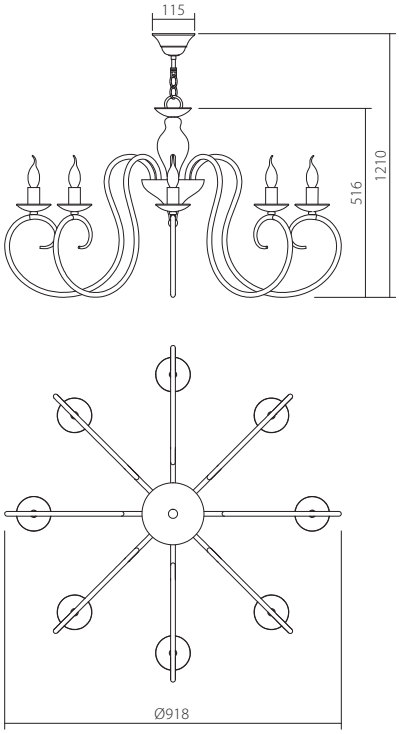

Finishing
Art.
ICI C8 23
ICI C8 01

Lampholder E14
Power 8 x max. 42W

IP20

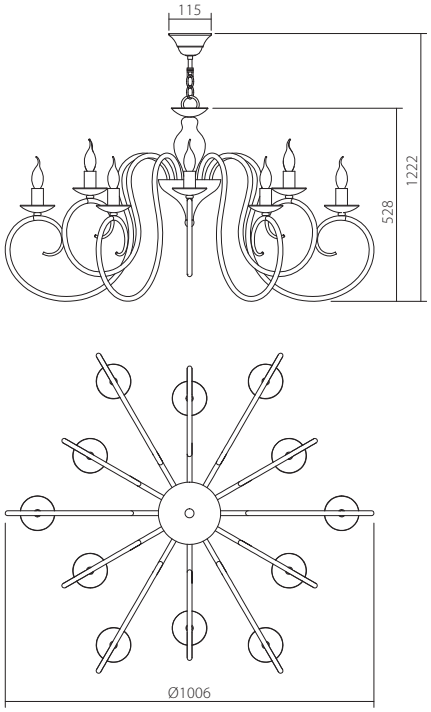

Finishing
Art.
ICI C12 23
ICI C12 01

Lampholder E14
Power 12 x max. 42W

IP20

WALL LAMP/APLICĂ/APPLIQUE

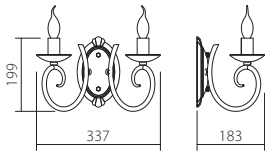

Finishing
Art.
ICI W2 23
ICI W2 01

Lampholder E14
Power 2 x max. 42W

IP20

Elizee

IEL C12 22 06

Elizee

IEL C12 23 02

IEL C12 22 06

IEL C8 01 01

IEL C6 23 02

Elizee

IEL T1 23 02

IEL F1 22 06

IEL W2 22 06

IEL W2 01 01

IEL W1 23 02

Elizee

Series of indoor lamps with metal structure and fabric lampshades available in three chromatic versions: structure painted in matt white with white shades, structure painted in matt black with black shades or structure with bronze finish and ivory shades.

Serie de lămpi pentru interior cu structură metalică și abajururi textile disponibile în trei versiuni cromatice: structură vopsită alb mat și abajururi albe, structură vopsită negru mat și abajururi negre, structură finisată bronz cu abajururi ivoar.

Collezione di lampade per interni con struttura in metallo e paralumi in tessuto disponibile in tre versioni cromatiche: struttura verniciata bianco opaco con paralumi bianchi, struttura verniciata nero opaco con paralumi neri o struttura con finitura bronzo e paralumi avorio.

Серия светильников для интерьера, структура из металла и тканевые абажуры доступна в трех цветовых версиях: структура окрашена в матовый белый с белым абажуром, структура окрашена в матовый черный с черным абажуром или структура с бронзовой отделкой и абажуром цвета слоновой кости.

Beltéri lámpa család, fémszerkezet és textil ernyő. A következő három kivitelben érhető el: matt fehér fémszerkezet, fehér ernyővel, matt fekete fémszerkezet, fekete ernyővel és bronz fémszerkezet, elefáncsont színű ernyővel.

Серия интериорни осветителни тела, корпус от метал и фабрична шапка в три варианта: боядисан в матирано бяло корпус и бели шапки, боядисан в черен мат корпус и черни шапки или корпус с брозново покритие и шапки слонова кост.

Svietidlá s kovovou konštrukciou a textilnými tienidlami sú k dispozícii v troch prevedeniach: biela štruktúra s bielymi tienidlami, čierna štruktúra s čiernymi tienidlami alebo štruktúra s bronzovou úpravou a tienidlá vo farbe slonoviny.

WALL LAMPS/ APLICE/APPLIQUE

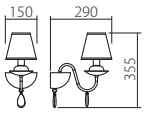

Finishing	Art.
	IEL W1 01 01
	IEL W1 23 02
	IEL W1 22 06

Lampholder E14
Power 1 x max. 28W

IP20

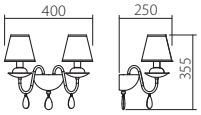

Finishing	Art.
	IEL W2 01 01
	IEL W2 23 02
	IEL W2 22 06

Lampholder E14
Power 2 x max. 28W

IP20

TABLE LAMP/VEIOZĂ/LAMPADA DA TAVOLO

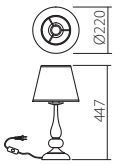

Finishing	Art.
	IEL T1 01 01
	IEL T1 23 02
	IEL T1 22 06

Lampholder E14
Power 1 x max. 28W

IP20

LAMPADAR/FLOOR LAMP/PIANTANA

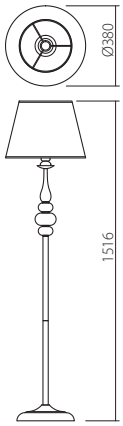

Finishing	Art.
	IEL F1 01 01
	IEL F1 23 02
	IEL F1 22 06

Lampholder E27
Power 1 x max. 42W

IP20

CHANDELIERS /CANDELABRU/LAMPADARI

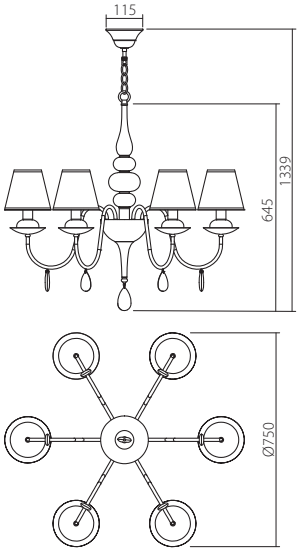

Finishing	Art.
	IEL C6 01 01
	IEL C6 23 02
	IEL C6 22 06

Lampholder E14
Power 6 x max. 28W

IP20

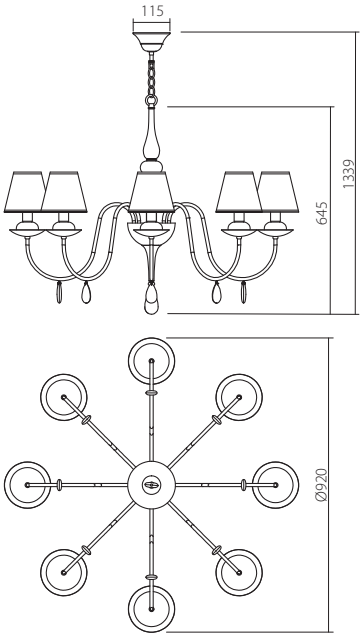

Finishing	Art.
	IEL C8 01 01
	IEL C8 23 02
	IEL C8 22 06

Lampholder E14
Power 8 x max. 28W

IP20

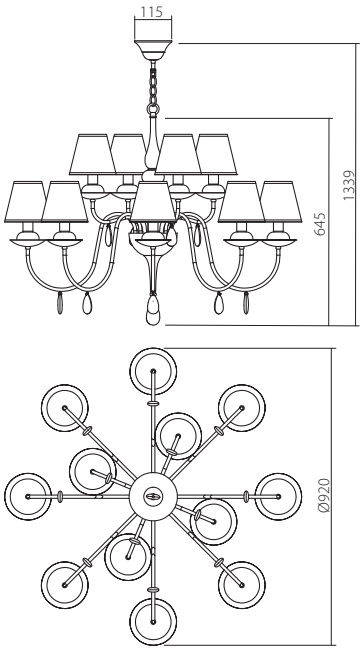

Finishing	Art.
	IEL C12 01 01
	IEL C12 23 02
	IEL C12 22 06

Lampholder E14
Power 12 x max. 28W

IP20

Lampshades info

All Elizee lamps come in three standard color combinations: structure painted in matt white with white shades, structure painted in matt black with black shades or structure with bronze finish and ivory shades.
White, black or ivory shades can be acquired separately in order to obtain additional color combinations.

Articolele din familia Elizee sunt furnizate în trei combinații standard de culori: structură vopsită alb mat și abajururi albe, structură vopsită negru mat și abajururi negre, structură finisată bronz cu abajururi ivoar
Pot fi achiziționate separat abajururi albe, negre sau ivoar pentru obținerea unor combinații de culori diferite de standard.

Tutte le lampade Elizee prevedono tre combinazioni standard di colori: struttura verniciata bianco opaco con paralumi bianchi, struttura verniciata nero opaco con paralumi neri o struttura con finitura bronzo e paralumi avorio.
Ordinando separatamente i paralumi bianchi, neri o avorio si possono ottenere ulteriori combinazioni di colore.

Все изделия Elizee поставляются в трех стандартных цветовых сочетаниях: матовая структура белого цвета и белые абажуры, матовая структура черного цвет и черные абажуры, бронзовая отделка с абажурами цвета слоновой кости. Могут быть приобретены отдельно абажуры белого, черного или цвета слоновой кости для получения различных цветовых комбинаций отличных от стандартных.

Az Elizee lámpák három színkombinációval rendelkeznek: matt fehér festett szerkezetű, fehér lámpákkal, matt fekete festett szerkezettel, fekete lámpaburkolattal vagy bronzfényű szerkezettel és elefántcsont lámpával.
A fehér, fekete vagy elefántcsont lámpák külön rendelése esetén további színkombinációk érhetők el.

Всички осветителни тела от серия Elizee се предлагат в три стандартни цветови комбимации - корпус в бял мат с бели шапки, корпус в черен мат с черни шапки и корпус цвят бронз със шапки в цвят слонова кост. Шапки в бяло, черно или слонова кост могат да се поръчат и отделно като допълнителна възможност за умножаване на цветовите комбинации.

Všetky svietidlá série Elizee sa dodávajú v troch štandardných farebných kombináciách: štruktúra matná biela s bielymi tienidlami, štruktúra matná čierna s čiernymi tienidlami alebo štruktúra s bronzovou úpravou s tienidlami vo farbe slonová kosť. Tienidlá je možné objednať samostatne a rôzne nakombinovať so štruktúrou.

Dimensions

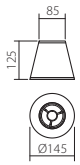

Lampshade for chandelier and wall lamp

Finishing	Art.
	IEL W/C 01
	IEL W/C 02
	IEL W/C 06

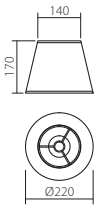

Lampshade for table lamp

Finishing	Art.
	IEL T 01
	IEL T 02
	IEL T 06

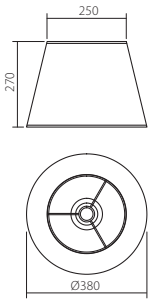

Lampshade for floor lamp

Finishing	Art.
	IEL F 01
	IEL F 02
	IEL F 06

Lampshades colors

Standard combinations marked in red

Konig

IKN C12 06 12

Konig

IKN C12 06 12

IKN C8 06 12

IKN C10 06 12

Konig

IKN W1 06 12

IKN W3 06 12

IKN W1 06 12

Konig

Series of indoor lamps, metal structure painted in matt black with metallic elements finished in antique brass.

Serie de lămpi pentru interior, structură din metal vopsită negru mat cu elemente metalice finisate alamă antică.

Serie di lampade per interni, struttura in metallo verniciato nero opaco con elementi di finitura in ottone anticato.

Серия светильников для интерьера, структура из металла окрашенного в черный матовый цвет с металлическими элементами отделанными под состаренную латунь.

Beltéri világítótestek, matt fekete antikolt réz betétű fémszerkezet.

Серия от интериорни лампи, метална основа боядисана в черен мат с метални елементи в античен месинг цвят.

Séria interiérových lámp, kovová štruktúra lakovaná v matnej čiernej farbe s kovovými prvkami v antickej mosadzi.

CHANDELIERS /CANDELABRU/LAMPADARI

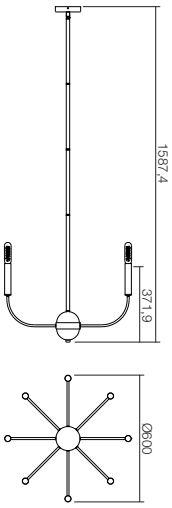

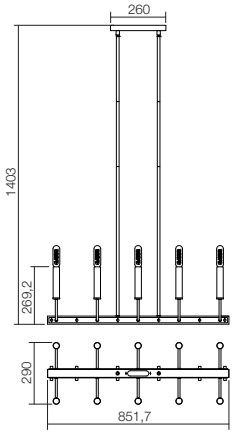

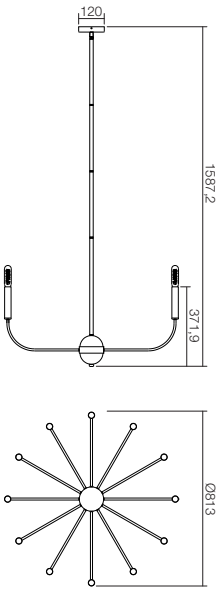

Art.
IKN C8 06 12
Lampholder E14
Power 8 x max. 28W

Art.
IKN C10 06 12
Lampholder E14
Power 10 x max. 28W

Art.
IKN C12 06 12
Lampholder E14
Power 12 x max. 28W

WALL LAMPS/ APLICE/APPLIQUE

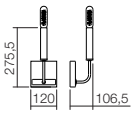

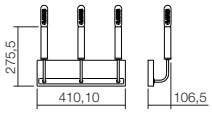

Art.
IKN W1 06 12
Lampholder E14
Power 1 x max. 28W

Art.
IKN W3 06 12
Lampholder E14
Power 3 x max. 28W

Galea

IGL PR6 06 12

Galea

IGL W1 06 12

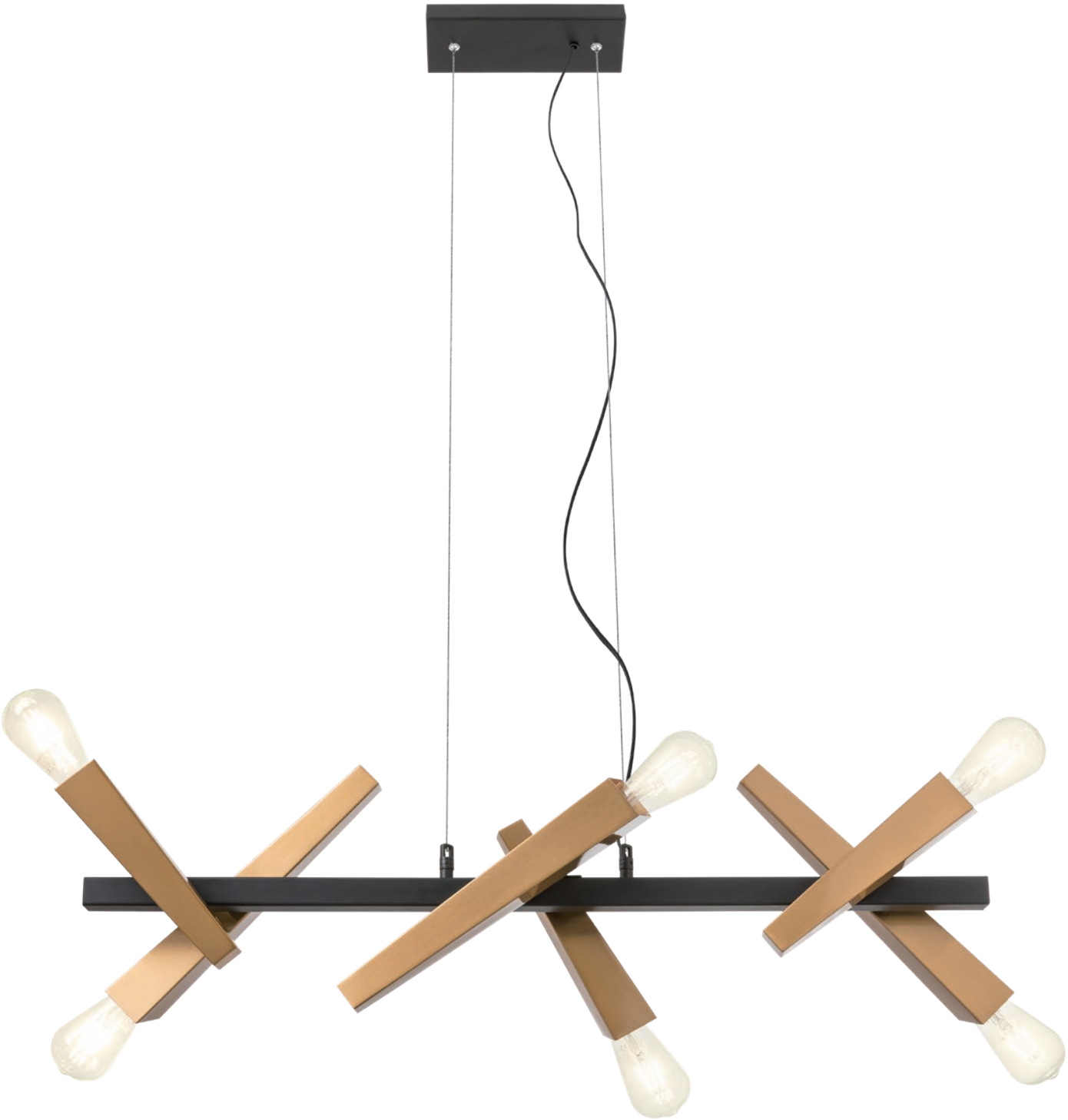

IGL P26 06 12

Galea

IGL P4 06 12

IGL P6 06 12

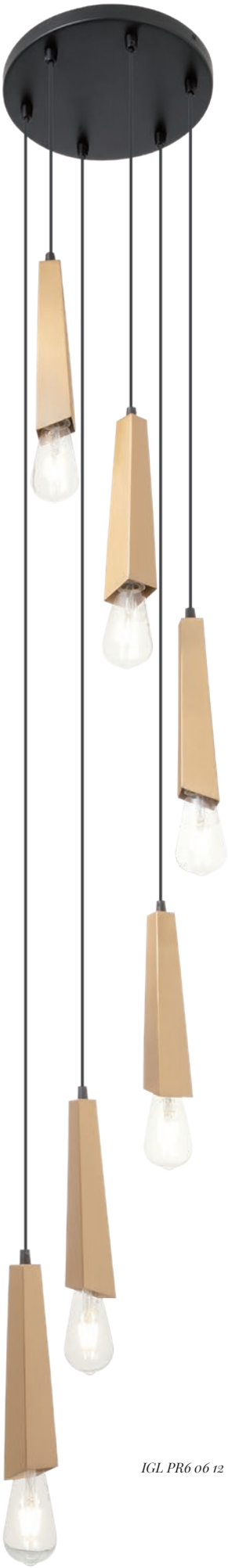

IGL PR6 06 12

IGL PR4 06 12

Galea

Series of indoor lamps, metal structure painted in matt black with metallic elements finished in antique brass.

Serie de lămpi pentru interior, structură din metal vopsită negru mat cu elemente metalice finisate alamă antică.

Serie di lampade per interni, struttura in metallo verniciato nero opaco con elementi di finitura in ottone anticato.

Серия светильников для интерьера, структура из металла окрашенного в черный матовый цвет с металлическими элементами отделанным под состаренную латунь.

Beltéri világítótestek, matt fekete antikolt réz betétű fémszerkezet.

Серия от интериорни лампи, метална основа боядисана в черен мат с метални елементи в античен месинг цвят.

Séria interiérových lámp, kovová štruktúra lakovaná v matnej čiernej farbe s kovovými prvkami v antickej mosadzi.

IGL W1 06 12

IGL W2 06 12

WALL LAMPS/ APLICE/APPLIQUE

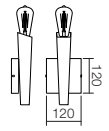

Art.
IGL W1 06 12
Lampholder E27
Power 1 x max. 42W

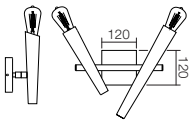

Art.
IGL W2 06 12
Lampholder E27
Power 2 x max. 42W

SUSPENSIONS/SUSPENSII/SOSPENSIONI

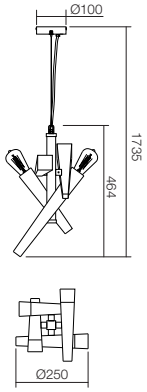

Art.
IGL P4 06 12
Lampholder E27
Power 4 x max. 42W

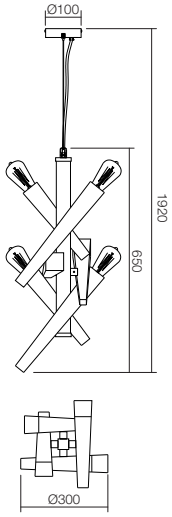

Art.
IGL P6 06 12
Lampholder E27
Power 6 x max. 42W

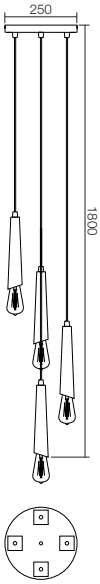

Art.
IGL PR4 06 12
Lampholder E27
Power 4 x max. 42W

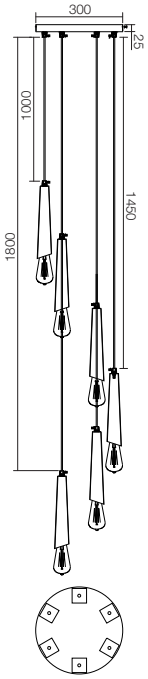

Art.
IGL PR6 06 12
Lampholder E27
Power 6 x max. 42W

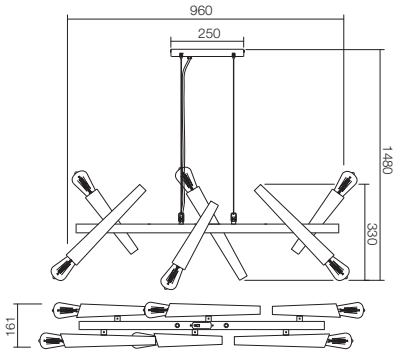

Art.
IGL P26 06 12
Lampholder E27
Power 6 x max. 42W

Lena

02-759
3 x max. 42W, E27

Lena

02-760
3 x max. 42W, E27

02-761
5 x max. 42W, E27

02-759
3 x max. 42W, E27

02-761
5 x max. 42W, E27

Lena

02-758
1 x max. 42W, E27

02-757
1 x max. 42W, E27

Lena

02-755
1 x max. 42W, E27

02-756
1 x max. 42W, E27

02-755
1 x max. 42W, E27

Lena

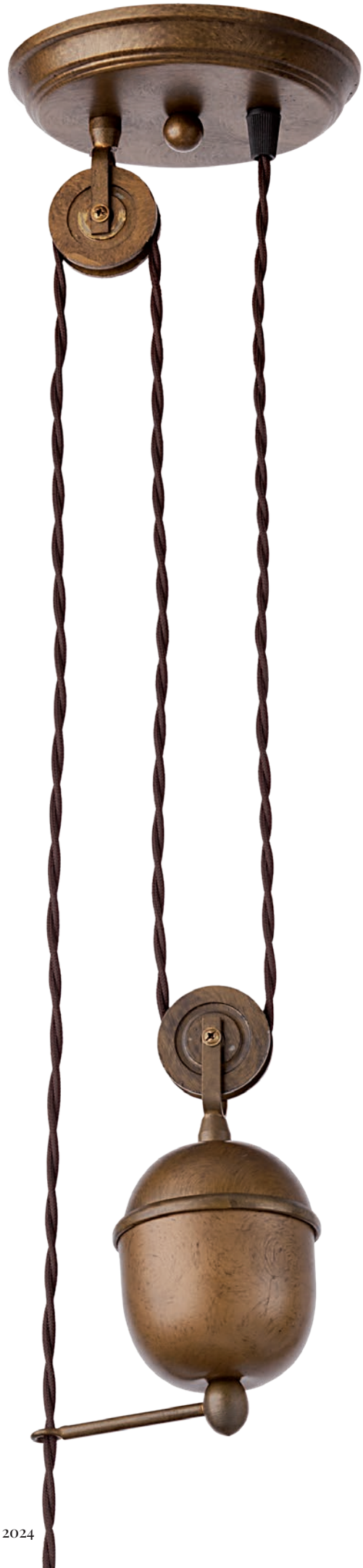

Indoor lamps, metal structure and lampshades, antique black finish with matt gold patina.

Colecţie de lămpi pentru interior, structură și abajururi din metal finisate negru anticat patinat cu aur mat.

Collezione di lampade per interni, struttura e paralumi in metallo finitura nero anticato pennellato oro opaco.

Коллекция ламп для внутреннего освещения, металлическая структура и абажуры с отделочным слоем античного чёрного цвета, с золотой патиной.

Beltéri lámpakollekció, szerkezet sé lámpaernyők fémből, régies fekete kivitelezéssel, matt arany patinával.

Колекция от интериорни лампи, структура и абажури от метал с черно антично патиновано покритие със златист мат.

Interiérové svietidlá, s kovovou konštrukciou a tienidlom, antická čierna farba s matnou zlatou patinou.

SUSPENSIONS/SUSPENSII/SOSPENSIONI

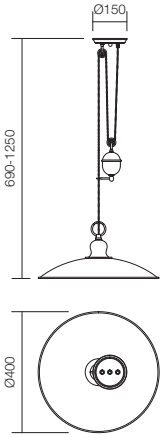

Art.
02-758

Lampholder	E27
Power	1 x max. 42W

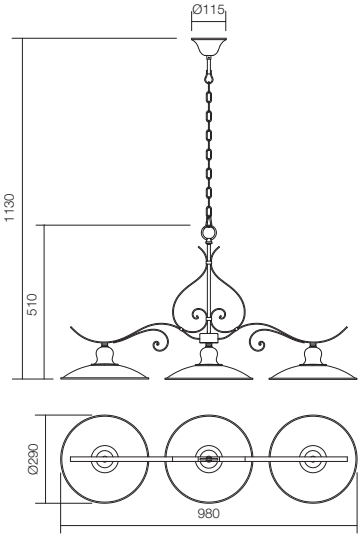

Art.
02-759

Lampholder	E27
Power	3 x max. 42W

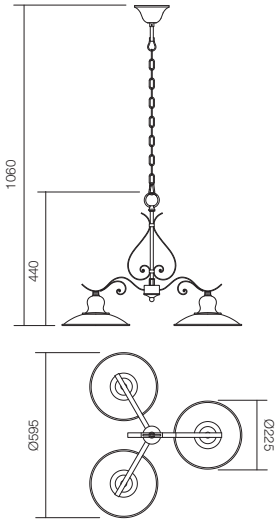

Art.
02-760

Lampholder	E27
Power	3 x max. 42W

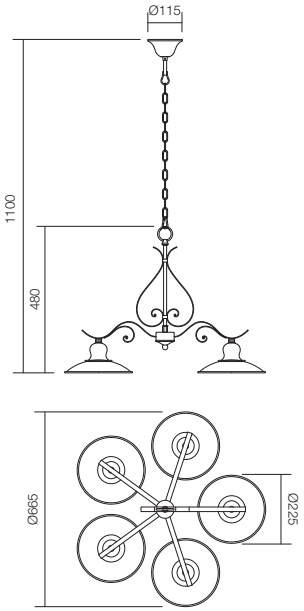

Art.
02-761

Lampholder	E27
Power	5 x max. 42W

WALL LAMPS/APLICE/APPLIQUE

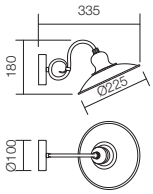

Art.
02-755

Lampholder	E27
Power	1 x max. 42W

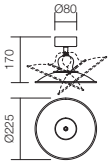

Art.
02-756

Lampholder	E27
Power	1 x max. 42W

CEILING LAMP /PLAFONIERĂ/ PLAFONIERA

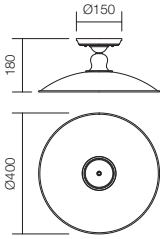

Art.
02-757

Lampholder	E27
Power	1 x max. 42W

Lea

02-903+CT40
1 x max. 42W, E27

Lea

● *02-904+M43AB*
2 x max. 42W, E27

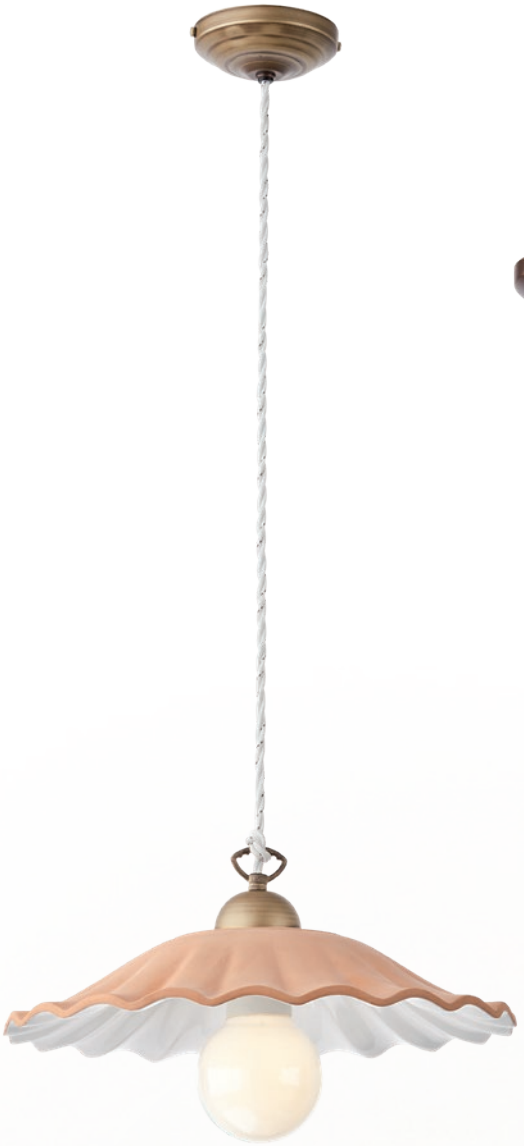

02-803+CC36
1 x max. 42W, E27

02-903+CT40
1 x max. 42W, E27

02-903+CF40
1 x max. 42W, E27

Lea

02-905+M30AB
2 x max. 42W, E27

02-905+CC36
2 x max. 42W, E27

02-805+CT31
2 x max. 42W, E27

Lea

02-802+M43AB
1 x max. 42W, E27

02-902+CC26
1 x max. 42W, E27

02-902+CF29
1 x max. 42W, E27

02-902+M30BR
1 x max. 42W, E27

02-800+CC20
1 x max. 42W, E27

02-901+CTi8
1 x max. 42W, E27

Lea

Series of indoor lamps, metal structure with decorative wrought iron finish, available in versions of brown with gold patina or brass patina.
They can be equipped optionally with metal or ceramic lampshades in three variants.

Serie de lămpi pentru interior, structură din metal cu elemente decorative din fier forjat, disponibilă în variante de finisaje maron patinat cu aur sau alamă patinată. Structurile se pot echipa la alegere cu abajururi metalice sau abajururi ceramice în trei variante.

Serie di lampade per interni, struttura in metallo con particolari in ferro battuto, disponibili nelle varianti di finiture marrone patinato oro o ottone anticato. Le strutture si possono equipaggiare a scelta con paralumi in metallo oppure con tre varianti di paralumi in ceramica.

Серия ламп для внутреннего освещения, металлическая структура с декоративными элементами из кованного железа, в наличии в вариантах отделки коричневый с золотой патиной или латунная патина. Структуры могут быть оснащены на выбор металлическим абажуром или керамическими абажурами в трех вариантах.

Belső lámpakollekció, fémszerkezet kovácsoltvas elemekkel díszítve, arannyal patinált barna vagy patinált réz készre dolgozással. A szerkezetek tetszés szerint felszerelhetőek fémburával vagy három változat közül választható kerámiaburával.

Серия от интериорни лампи, метална конструкция с декоративни елементи от ковано желязо, налична във варинати с покритие на кафява патина със злато месингова патина. Структури могат да бъдат оборудвани по избор с метален абажур или керамични абажури в три варианта.

Séria interiérových svietidiel, kovová konštrukcia s ozdobným kovaním, dostupná v hnedej farbe so zlatou patinou alebo mosadz patina. Svietidlá môžu byť kombinované s kovovými alebo keramickými tienidlami v troch variantách.

1

Available versions finishing structures
Variante finisaje structuri
Varianti finiture struttura
Доступные варианты отделки структур
A lámpatest a következő színekben elérhető
Налични варианти завършващи конструкции
Dostupné verzie s úpravou konštrukcie

Metal structure, brass patina finish.

Structură din metal, finisaj alamă patinată.

Struttura in metallo, finitura ottone anticato.

Металлический каркас, античная латунь отделка.

Válasszon belterébe, patinált réz készre dolgozással.

Интериорен аплик, покритие от патиниран месинг.

Kovová konštrukcia, mosadz patinu.

Metal structure, brown finish with gold patina.

Structură din metal, finisaj maron patinat cu aur.

Struttura in metallo, finitura marrone patinato oro.

Бра для интерьера, отделка коричневый с золотой патиной.

Válasszon belterébe, barna készre dolgozással.

Интериорен аплик, покритие кафява патина със злато.

Kovová konštrukcia, hnedá povrchová úprava so zlatými patinou.

2 3

Shades Versions
Variante abajururi
Varianti paralumi
Варианты абажуров
A lámpaernyő választható
Варианти абажури
Verzie odtieňov

Brass patina finish metal shade.
Abajur din metal finisaj alamă patinată.
Paralume in metallo finitura ottone anticato.
Металлический абажур, отделка латунная патина.
Fém bura patinált réz készredolgozással.
Абажур от метал с покритие от месингова патина.
Mosadz patina dokončiť kovový odtieň.

Metal shade with gold patina brown finish.
Abajur din metal finisaj maron patinat cu aur.
Paralume in metallo finitura marrone patinato oro.
Металлический абажур, отделка коричневая с золотой патиной.
Fém bura patinált barna készredolgozással.
Абажур от метал с кафяво покритие със златиста патина.
Kovový odtieň s zlatá patina hnedou povrchovou úpravou.

Tile lampshade, with white interior glaze.
Abajur din teracotă, smalțuită alb la interior.
Paralume in terracotta, smalto bianco all'interno.
Абажур из терракоты, глазированный белым изнутри.
Terakotta bura, fehér zománcozással ellátott belső rész.
Абажур от теракот, бял глеч отвътре.
Dlaždice tienidlo, s bielou polevou interiéru.

Ivory ceramic shade with floral relief decorations.
Abajur din ceramică ivoire, cu relief floral.
Paralume in ceramica avorio con rilievi floreali.
Абажур из керамики слоновая кость, с цветочным рельефом.
Fém bura avorio kerámiából, florális külső díszítési.
Абажур от керамика аворио, с флорален релефи.
Avorio keramické odtieň s kvetinovými reliéfne výzdobou.

White ceramic shade with fretted decoration.
Abajur din ceramică albă cu decoruri traforate.
Paralume in ceramica bianca con decori traforati.
Абажур из белой керамики с резными украшениями.
Fehér kerámia bura bemetszéses díszítéssel.
Абажур от бяла керамика с набраздени декори.
Keramický odtieň sa zlostil výzdobou.

Lea

M43AB M30AB M21AB

M43BR M30BR M21BR

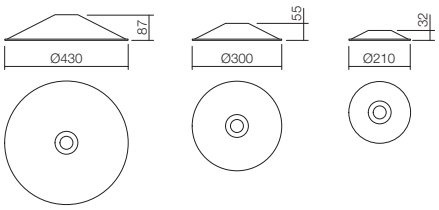

SUSPENSIONS/SUSPENSII/SOSPENSIONI

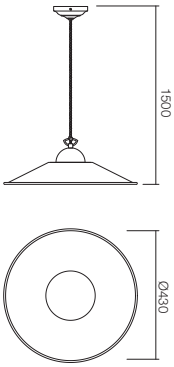

STRUCTURE ONLY	STRUCTURE + LAMPSHADE
02-803	02-803+M43AB
02-903	02-903+M43BR

Lampholder E27
Power: 1 x max. 42W

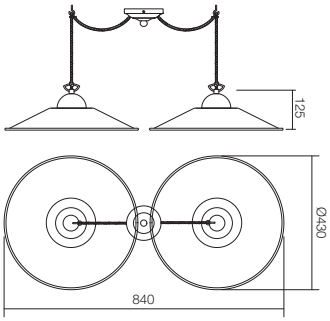

STRUCTURE ONLY	STRUCTURE + LAMPSHADE
02-804	02-804+M43AB
02-904	02-904+M43BR

Lampholder E27
Power 2 x max. 42W

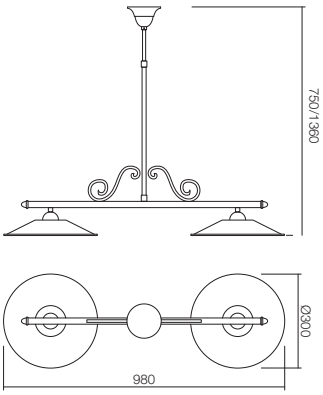

STRUCTURE ONLY	STRUCTURE + LAMPSHADE
02-805	02-805+M30AB
02-905	02-905+M30BR

Lampholder E27
Power 2 x max. 42W

WALL LAMPS/APLICE/APPLIQUE

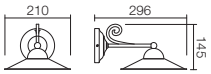

STRUCTURE ONLY	STRUCTURE + LAMPSHADE
02-800	02-800+M21AB
02-900	02-900+M21BR

Lampholder E27
Power 1 x max. 42W

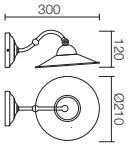

STRUCTURE ONLY	STRUCTURE + LAMPSHADE
02-801	02-801+M21AB
02-901	02-901+M21BR

Lampholder E27
Power 1 x max. 42W

CEILING LAMP /PLAFONIERĂ/ PLAFONIERA

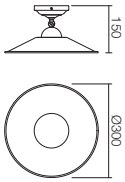

STRUCTURE ONLY	STRUCTURE + LAMPSHADE
02-802	02-802+M30AB
02-902	02-902+M30BR

Lampholder E27
Power 1 x max. 42W

CT: CERAMIC LAMPSHADE /ABAJUR DIN CERAMIC/PARALUMI IN CERAMICA

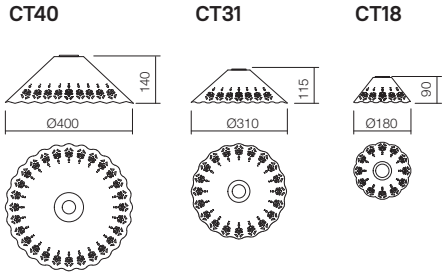

SUSPENSIONS/SUSPENSII/SOSPENSIONI

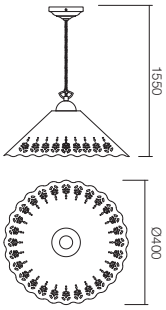

STRUCTURE ONLY	STRUCTURE + LAMPSHADE
02-803	02-803+CT40
02-903	02-903+CT40

Lampholder E27
Power 1 x max. 42W
CE IP20

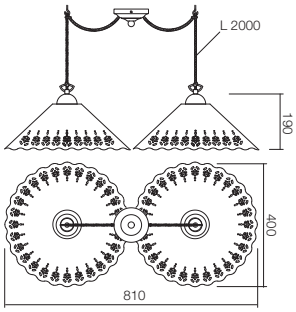

STRUCTURE ONLY	STRUCTURE + LAMPSHADE
02-804	02-804+CT40
02-904	02-904+CT40

Lampholder E27
Power 2 x max. 42W
CE IP20

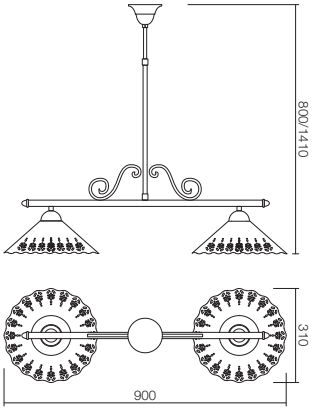

STRUCTURE ONLY	STRUCTURE + LAMPSHADE
02-805	02-805+CT31
02-905	02-905+CT31

Lampholder E27
Power 2 x max. 42W
CE IP20

WALL LAMPS/APLICE/APPLIQUE

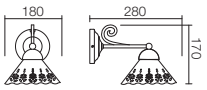

STRUCTURE ONLY	STRUCTURE + LAMPSHADE
02-800	02-800+CT18
02-900	02-900+CT18

Lampholder E27
Power 1 x max. 42W
CE IP20

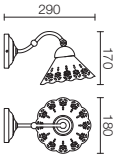

STRUCTURE ONLY	STRUCTURE + LAMPSHADE
02-801	02-801+CT18
02-901	02-901+CT18

Lampholder E27
Power 1 x max. 42W
CE IP20

CEILING LAMP /PLAFONIERĂ/ PLAFONIERA

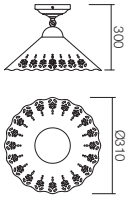

STRUCTURE ONLY	STRUCTURE + LAMPSHADE
02-802	02-802+CT31
02-902	02-902+CT31

Lampholder E27
Power 1 x max. 42W
CE IP20

Lea

CF40

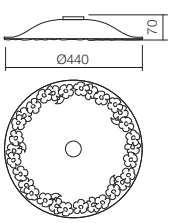

CF29

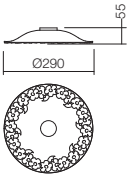

CF21

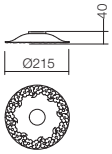

SUSPENSIONS/SUSPENSII/SOSPENSIONI

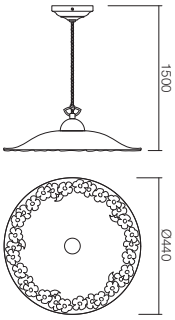

STRUCTURE ONLY	STRUCTURE + LAMPSHADE
02-803	02-803+CF40
02-903	02-903+CF40

Lampholder E27
Power 1 x max. 42W
CE IP20

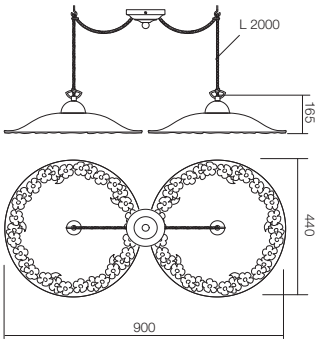

STRUCTURE ONLY	STRUCTURE + LAMPSHADE
02-804	02-804+CF40
02-904	02-904+CF40

Lampholder E27
Power 2 x max. 42W
CE IP20

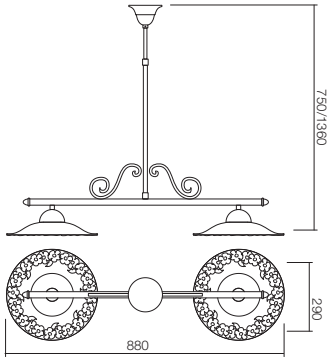

STRUCTURE ONLY	STRUCTURE + LAMPSHADE
02-805	02-805+CF29
02-905	02-905+CF29

Lampholder E27
Power 2 x max. 42W
CE IP20

WALL LAMPS/APLICE/APPLIQUE

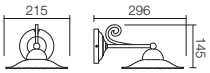

STRUCTURE ONLY	STRUCTURE + LAMPSHADE
02-800	02-800+CF21
02-900	02-900+CF21

Lampholder E27
Power 1 x max. 42W
CE IP20

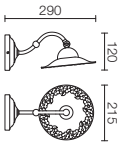

STRUCTURE ONLY	STRUCTURE + LAMPSHADE
02-801	02-801+CF21
02-901	02-901+CF21

Lampholder E27
Power 1 x max. 42W
CE IP20

CEILING LAMP /PLAFONIERĂ/ PLAFONIERA

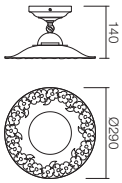

STRUCTURE ONLY	STRUCTURE + LAMPSHADE
02-802	02-802+CF29
02-902	02-902+CF29

Lampholder E27
Power 1 x max. 42W
CE IP20

CC: CERAMIC LAMPSHADE /ABAJUR DIN CERAMIC/PARALUMI IN CERAMICA

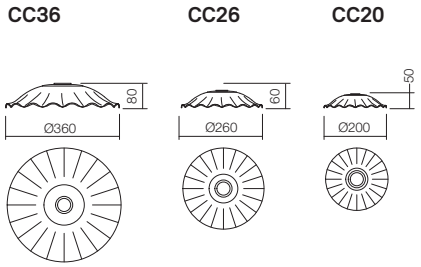

SUSPENSIONS/SUSPENSII/SOSPENSIONI

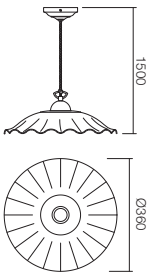

STRUCTURE ONLY	STRUCTURE + LAMPSHADE
02-803	02-803+CC36
02-903	02-903+CC36

Lampholder E27
Power 1 x max. 42W
CE IP20

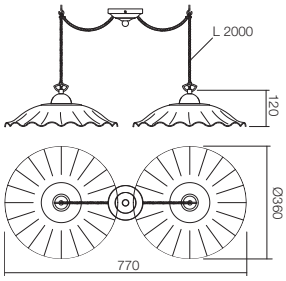

STRUCTURE ONLY	STRUCTURE + LAMPSHADE
02-804	02-804+CC36
02-904	02-904+CC36

Lampholder E27
Power 2 x max. 42W
CE IP20

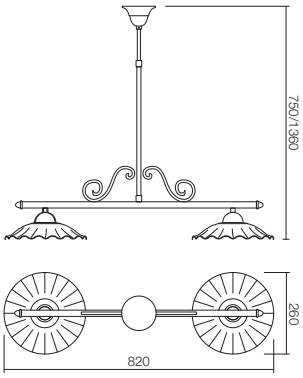

STRUCTURE ONLY	STRUCTURE + LAMPSHADE
02-805	02-805+CC26
02-905	02-905+CC26

Lampholder E27
Power 2 x max. 42W
CE IP20

WALL LAMPS/APLICE/APPLIQUE

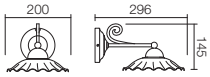

STRUCTURE ONLY	STRUCTURE + LAMPSHADE
02-800	02-800+CC20
02-900	02-900+CC20

Lampholder E27
Power 1 x max. 42W
CE IP20

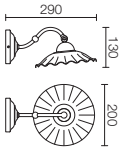

STRUCTURE ONLY	STRUCTURE + LAMPSHADE
02-801	02-801+CC20
02-901	02-901+CC20

Lampholder E27
Power 1 x max. 42W
CE IP20

CEILING LAMP /PLAFONIERĂ/ PLAFONIERA

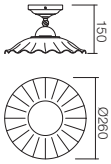

STRUCTURE ONLY	STRUCTURE + LAMPSHADE
02-802	02-802+CC26
02-902	02-902+CC26

Lampholder E27
Power 1 x max. 42W
CE IP20

Poseido

IPO F1 05 02

Poseido

Light fixtures for interior, metal structure painted in matt gold, beige or black lampshade of textile on PVC base.

Corpuri de iluminat pentru interior, structură din metal vopsită aur mat, abajur bej sau negru din material textil pe suport PVC.

Apparecchi per interni, struttura in metallo verniciato oro opaco, paralume beige o nero in tessuto accoppiato a PVC.

Светильники для внутреннего освещения с металлической структурой, окрашенной в матово-черный цвет, и бежевым или черным текстильным абажуром на подставке из ПВХ.

Beltéri lámpa testek , matt arany fém szerkezet , bézs vagy fekete textil ernyő PVC tartóval.

Осветителни тела за интериор, метална структура, боядисана в матово златисто, бежов или черен текстилен абажур върху PVC стойка.

Interiérové svietidlá, kovová konštrukcia lakovaná v matnej zlatej, tienidlo v béžovej alebo čiernej farbe z textilu na PVC podklade.

IPOT1 05 02

TABLE LAMP/VEIOZĂ/LAMPADA DA TAVOLO

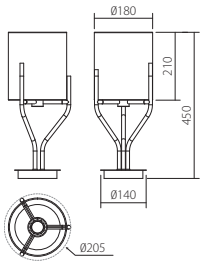

Finishing	Art
	IPO T1 05 02
	IPO T1 05 06
Lampholder	E27
Power	1 x max. 42W
Input	230V, 50Hz

IP20

FLOOR LAMP/LAMPADAR/PIANTANA

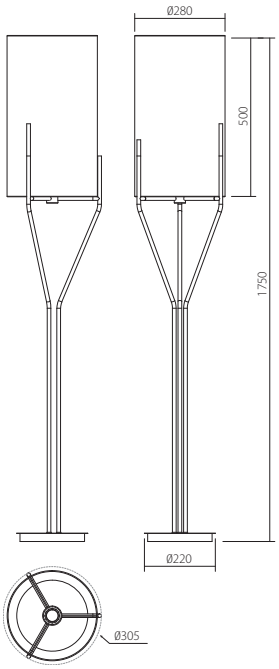

Finishing	Art
	IPO F1 05 02
	IPO F1 05 06
Lampholder	E27
Power	1 x max. 42W
Input	230V, 50Hz

IP20

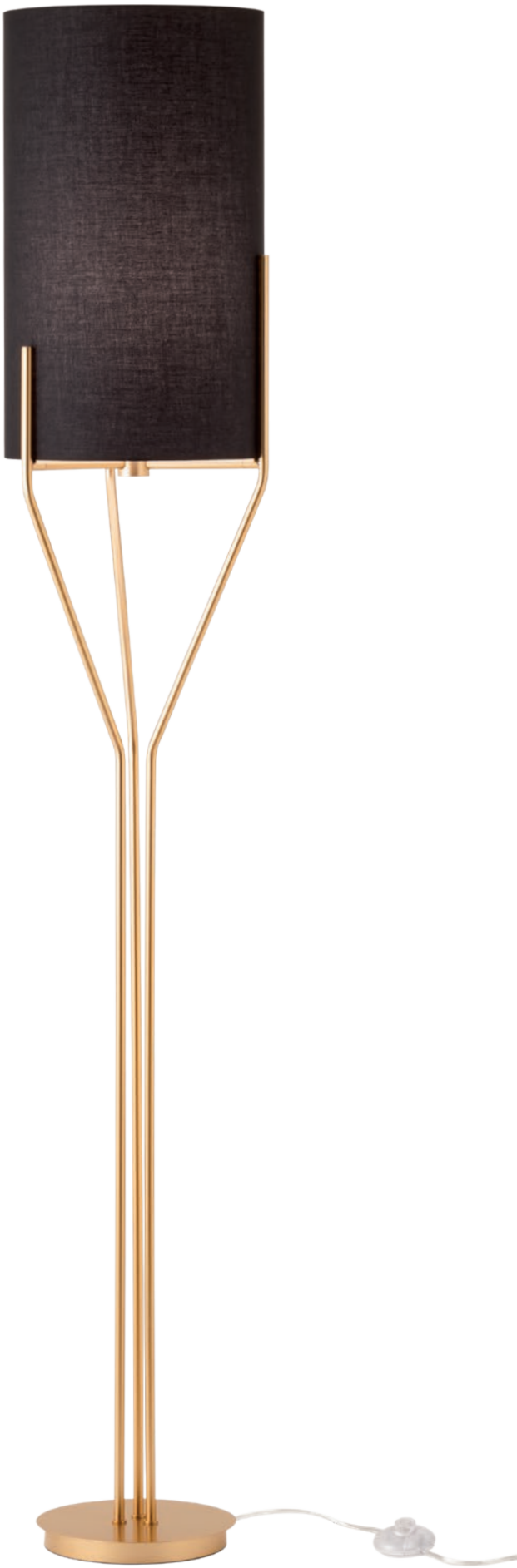

IPOF1 05 06

Perpetuo

IPE T4 05 02

Table lamps for interior, metal structure painted in matt gold, beige or black lampshade of textile on PVC base.

Veioze pentru interior, structură din metal vopsită aur mat, abajur bej sau negru din material textil pe suport PVC.

Lampade da tavolo per interni, struttura in metallo verniciato oro opaco, paralume beige o nero in tessuto accoppiato a PVC.

Настольные лампы для внутреннего освещения с металлической структурой, окрашенной в матово-черный цвет, и бежевым или черным текстильным абажуром на подставке из ПВХ.

Beltéri asztali lámpa, matt arany fém szerkezet, bézs vagy fekete textil ernyő PVC tartóval.

Настолни лампи за интериор, метална структура, боядисана в матово златисто, бежов или черен текстилен абажур върху PVC стойка.

Stolové interiérové lampy, kovová konštrukcia lakovaná v matnej zlatej, tienidlo v béžovej alebo čiernej farbe tienidlo z textilu na PVC podstavci.

TABLE LAMP/VEIOZĂ/LAMPADA DA TAVOLO

IPE T1 05 02

IPE T1 05 06

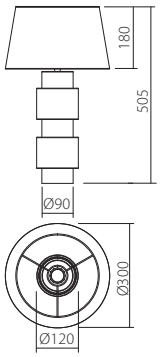

Finishing	Art
	IPE T1 05 02
	IPE T1 05 06
Lampholder	E27
Power	1 x max. 42W
Input	230V, 50Hz

IP20

Apua

IAP Ti 23 06

Table lamps for interior, metal structure finished in glossy gold with black marble base, beige or black lampshade of textile on PVC base.

Veioze pentru interior, structură din metal finisat aur lucios cu bază din marmură neagră, abajur bej sau negru din material textil pe suport PVC.

Lampade da tavolo per interni, struttura in metallo finitura oro lucido con base in marmo nero, paralume beige o nero in tessuto accoppiato a PVC.

Настольные лампы для внутреннего освещения с металлической структурой, отделанной под глянцевый золотистый цвет, основанием из черного мрамора, и черным или бежевым текстильным абажуром на подставке из ПВХ.

Beltéri asztali lámpa, fényes arany fém szerkezet, fekete márvány talpal ,bézs vagy fekete textil ernyő PVC tartóval.

Настолни лампи за интериор, метална структура с лъскаво златисто покритие, с черна мраморна основа, бежов или черен текстилен абажур върху PVC стойка.

Stolové interiérové lampy, kovová konštrukcia vo farbe lesklé zlato s čiernym mramorovým podstavcom, béžové alebo čierne tienidlo z textilu na PVC podstavci.

TABLE LAMP/VEIOZĂ/LAMPADA DA TAVOLO

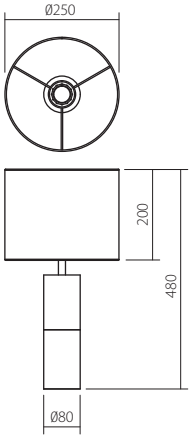

Finishing	Art
	IAP T1 23 02
	IAP T1 23 06
Lampholder	E27
Power	1 x max. 42W
Input	230V, 50Hz

IAP T1 23 06

IAP T1 23 02

Symbols

Toate corpurile de iluminat produse şi comercializate de INCANTI sunt marcate cu CE şi respectă directivele specifice: 73/25 CEE şi 93/68 CEE cu privire la siguranţă, directivele 89/336 CEE şi 93/68 CEE cu privire la compatibilitatea electromagnetică (EMC).

All the light fixtures, made and commercialized by INCANTI, are CE marked and meet the specific directives: 73/25 CEE and 93/68 CEE regarding safety, the directives 89/336 CEE and 93/68 CEE regarding electromagnetic compatibility (EMC).

Tutti gli apparecchi luminosi prodotti e commercializzati da INCANTI sono marcati CE e rispettano le direttive specifiche: 73/25 CEE e 93/68 CEE relative alla sicurezza, nonché alle direttive 89/336 CEE e 93/68 CEE relative alla compatibilità elettromagnetica (EMC).

Все осветительные тела, сделанные и реализованные компанией INCANTI маркированы CE и соответствуют специфичным директивам: 73/25 CEE и 93/68 CEE о безопасности, директивам 89/336 CEE и 93/68 CEE о электромагнитной совместимости (EMC).

A INCANTI által gyártott és értékesített összes világítótestek CE jelölésűek és betarják a szak irányelveket: a biztonságról szóló 73/25 CEE és 93/68 CEE irányelvek és elektromágneses kompatibilitásról (EMC) szóló 89/336 CEE és 93/68 CEE irányelvek.

Всички осветителни уреди, произведени и продадени от INCANTI са маркирани CE и са в съответствие със специфичните директиви: 73/25 CEE и 93/68 CEE относно безопасността, директивите 89/336 CEE и 93/68 CEE за електромагнитна съвместимост (EMC).

Všetky svietidlá, vyrobené a komerčne dostupný Incanto, sú označené CE a spĺňajú v osobitných smerniciach: 73/25 CEE a 93/68 CEE v oblasti bezpečnosti, smernica 89/336 EHS a 93/68 CEE o elektromagnetickej kompatibility (EMC).

Produsele INCANTI respectă Directiva Europeană (2002/95/EC) cu privire la toate echipamentele electrice şi electronice vândute în Ţările membre ale Uniunii Europene după 1 iulie 2006. Scopul directivei este cel de a limita folosirea unor substanţe periculoase în echipamente şi de a stabili un sistem de prevenire şi gestiune a unor astfel de reziduuri, favorizând recuperarea/reciclarea şi colectarea diferenţiată.

INCANTI products meet the European Directive (2002/95/EC) regarding all the electric and electronic devices sold in the Member States of the European Union after the 1st of July 2006. The purpose of the directive is that of limiting the use of some dangerous substances in equipments and establishing an adequate warning and administrative system for these wastes, encouraging the recovery and the separate collection.

I prodotti INCANTI rispettano la Direttiva europea (2002/95/EC) che riguarda tutte le apparecchiature elettriche ed elettroniche vendute negli Stati membri dell'Unione Europea dopo il 1 luglio 2006. Scopo della direttiva è quello di limitare l'impiego di alcune sostanze pericolose nelle apparecchiature e predisporre un apposito sistema di prevenzione e di gestione di tali rifiuti, favorendo il recupero/riciclaggio e la raccolta differenziata.

Продукты INCANTI соответствуют Европейской Директивы (2002/95/EC) о всем электрическом и электронном оборудовании, реализованном в Странах – Членах Евросоюза после 1 июля 2006 г.

Целью директивы состоит в ограничении использования опасных веществ при производстве оборудования и в определении системы предупреждения и управления такими остатками, способствуя получение обратно/ утилизацию и /дифференцированное собирание.

INCANTI termékek megfelelnek 2006. július 1. után Európai Unió tagországokban értékesített valamennyi elektromos és elektronikus berendezésekről szóló Európai irányelvnek (2002/95/EC). Az irányelv célja, hogy korlátozza a veszélyes anyagok felhasználást a berendezésekben és az ilyen hulladékok megelőzési és kezelési rendszer létrehozása, támogatva a hasznosítást / újrahasznosítást és a különített összegyűjtést.

Продуктите INCANTI спазват Европейската Директива (2002/95/EC) за всички електрически и електронни уреди, продавани в Сраните-членки на Европейския Съюз след 1 юли, 2006 г. Директивата има зя цел да се ограничи употребата на опасни вещества в оборудване и да създава система за превенция и управление на такива отпадъци, като се насърчава оползотворяване / рециклиране и разнообразно събиране.

Incanto výrobky spĺňajú požiadavky európskej smernice (2002/95 / ES) týkajúce sa všetky elektrické a elektronické prístroje predávané v členských štátoch Európskej únie po 1. júli 2006. Účelom tejto smernice je, že obmedzenie používania niektorých nebezpečných látky v zariadení a stanoví zodpovedajúce varovania a správne systém pre tieto odpady, podporu oživenia a separovaný zber.

IP20

Protejat contra corpurilor solide mai mari de 12 mm.
Protected against the entry of solid bodies with dimensions of more than 12 mm.
Protetto contro la penetrazione di corpi solidi di dimensioni superiori a 12 mm.
Защита от солидных тел больше 12 мм.
12 mm-nél nagyobb szilárd testek elleni védelem.
Защитен срещу твърди тела по-големи от 12 мм.

CLASS I
Izolaţie şi conexiune de protecţie (aparatul necesită împământare).
Isolation and connection of protection (the luminaire needs earth connection).
Isolamento e connessione di protezione (l'apparecchio necessita di messa a terra).
Защитная изоляция и соединение (предмет требует заземления).
Védelmi szigetelés és kapcsolat (az eszköz számára szükséges a földelés).
Изолация и защита връзка (устройството изисква заземяване).
Chránené proti vniknutiu pevných telies s rozmermi viac ako 12 mm.

CLASS II
Izolaţie dublă sau întărită (aparatul nu necesită împământare).
Double or enforced isolation (the luminaire doesn't need earth connection).
Isolamento doppio o rafforzato (l'apparecchio non necessita messa a terra).
Двойная или усиленная изоляция (предмет не требует заземления).
Dupla vagy megerősített szigetelés (az eszköz számára nem szükséges a földelés).
Двойна или подсилена изолация (устройството не изисква заземяване).
Double alebo vykonané izolácie (svietidlo nepotrebuje uzemnenie).

Codes index

Apua 122

IAP T1 23 02 123
IAP T1 23 06 123

Akala 14

IAK CR M 22
IAK CR S+L 22
IAK PP 23
IAK PR L 23
IAK PR M 22
IAK PR M+L 23
IAK PR M+L+XL 23
IAK PR S+M 22
IAK W 22

Circe 60

ICI C6 01 65
ICI C6 23 65
ICI C8 01 65
ICI C8 23 65
ICI C12 01 65
ICI C12 23 65
ICI W2 01 65
ICI W2 23 65

Chateau 44

ICH C12 11 51
ICH C12 22 51
ICH C16 11 51
ICH C16 22 51
ICH T2 11 51
ICH T2 22 51
ICH W2 11 51
ICH W2 22 51

Elisir 52

IES C6 23 50 59
IES C8 23 50 59
IES C12 23 50 59
IES W1 23 50 59
IES W2 23 50 59

Elizee 66

IEL C6 01 01 72
IEL C6 22 06 72
IEL C6 23 02 72
IEL C8 01 01 72
IEL C8 22 06 72
IEL C8 23 02 72
IEL C12 01 01 72
IEL C12 22 06 72
IEL C12 23 02 72
IEL F 01 73
IEL F1 01 01 72
IEL F1 22 06 72
IEL F1 23 02 72
IEL F 02 73
IEL F 06 73
IEL T 01 73
IEL T1 01 01 72
IEL T1 22 06 72
IEL T1 23 02 72
IEL T 02 73
IEL T 06 73
IEL W1 01 01 72
IEL W1 22 06 72
IEL W1 23 02 72
IEL W2 01 01 72
IEL W2 22 06 72
IEL W2 23 02 72
IEL W/C 01 73
IEL W/C 02 73
IEL W/C 06 73

Genesi 36

IGN CL6 10 50 43
IGN CL6 11 50 43
IGN P8 10 50 43
IGN P8 11 50 43
IGN P9 10 50 43
IGN P9 11 50 43

Galea 82

IGL P4 06 12 91
IGL P6 06 12 91
IGL P26 06 12 91
IGL PR4 06 12 91
IGL PR6 06 12 91
IGL W1 06 12 91
IGL W2 06 12 91

Konig 74

IKN C8 06 12 81
IKN C10 06 12 81
IKN C12 06 12 81
IKN W1 06 12 81
IKN W3 06 12 81

Lea 102

02-800 112
02-800 113
02-800 114
02-800 115
02-801 112
02-801 113
02-801 114
02-801 115
02-802 112
02-802 113
02-802 114
02-802 115
02-803 112
02-803 113
02-803 114
02-803 115
02-804 112
02-804 113
02-804 114
02-804 115
02-805 112
02-805 113
02-805 114
02-805 115
02-900 112
02-900 113
02-900 114
02-900 115
02-901 112
02-901 113
02-901 114
02-901 115
02-902 112
02-902 113
02-902 114
02-902 115
02-903 112
02-903 113
02-903 114
02-903 115
02-904 112
02-904 113
02-904 114
02-904 115
02-905 112
02-905 113
02-905 114
02-905 115
CC20 115
CC26 115
CC36 115
CF21 114
CF29 114
CF40 114
CT18 113
CT31 113
CT40 113
M21AB 112
M21BR 112
M30AB 112
M30BR 112
M43AB 112
M43BR 112

Perpetuo 120

IPE T1 05 02 121
IPE T1 05 06 121

Poseido 116

IPO F1 05 02 119
IPO F1 05 06 119
IPO T1 05 02 119
IPO T1 05 06 119

Vanesia 24

IVA CR S 11 32
IVA F 11 33
IVA PR L 11 35
IVA PR M+L 11 34
IVA PR M 11 35
IVA PR S+M 11 34
IVA PR XL 11 35
IVA T 11 33
IVA W 11 32

Lena 92

02-755 101
02-756 101
02-757 101
02-758 101
02-759 101
02-760 101
02-761 101

Oblige 8

IOB PL 11 13
IOB PM+L 11 13
IOB PM 11 13
IOB PS+M 11 13
IOB PXL 11 13
IOB W 11 13

Desenele, dimensiunile, materialele, culorile și finisajele prezentate in acest catalog sunt doar cu titlu informativ.
INCANTI își rezervă dreptul de a modifica produsele în orice moment, fără o notificare prealabilă.
Reproducerea totală sau parţială a acestui catalog este interzisa fara permisiunea expresa a INCANTI.
Toate drepturile rezervate.

Drawings, dimensions, materials and finishes shown in this catalog are just for the presentation.
INCANTI reserves the right to modify our products in any time without notice.
The partial or total reproduction of this catalogue is forbidden without the express permission of INCANTI.
All rights reserved.

Disegni, dimensioni, materiali, colori e finiture presentati in questo catalogo si intendono a titolo indicativo.
INCANTI si riserva il diritto di modificare i prodotti in qualsiasi momento senza obbligo di preavviso.
È vietata la riproduzione totale o parziale senza espressa autorizzazione di INCANTI.
Tutti i diritti riservati.

INCANTI® is a registered trademark, owned by Redo Group.

REDO GROUP s.r.l.
str. Al. Tolstoi nr. 12
600093, Bacău
ROMANIA
Tel: +40 234 514492 / 234 546620
Fax: +40 234 546677
E-mail: contact@redogroup.ro

www.incanti.ro